AGC
GLASS UNLIMITED

Pyrobel®
UGUNSIZTURĪGS STIKLS

PYROBEL 8

UGUNSDROŠĪBAS NOVĒRTĒJUMS: INTEGRITĀTES LAIKS – 30 MINŪTES IZOLĀCIJAS LAIKS – 15 MINŪTES

APRAKSTS

Pyrobel ir daudzkārtains stikls ar vairākiem caurspīdīgiem starpslāņiem.
Ugunsgrēka gadījumā, sasniedzot 120° C temperatūru, starpslāņi izplešas un izveido stingru, gaismu necaurlaidīgu vairogu, nodrošinot stikla atbilstību standarta EN 1363 integritātes un izolācijas kritērijiem.

TEHNISKĀ INFORMĀCIJA

RAKSTURLIELUMI	**PYROBEL 8** **EI15/EW30** **AGC**	**PYROBEL 8 EG** **EI15/EW30** **AGC**
Stiklojuma veids	Vienkārtas	Vienkārtas
Kategorija	Iekšdarbiem	Āra darbiem
Biezums	9,3 mm	13,1 mm
Pieļaujamā novirze no biezuma	± 1 mm	± 1,3 mm
Svars	20 kg/m^2	28 kg/m^2
Pieļaujamā novirze izmēros	± 2 mm	± 2 mm
Gaismas īpašības (EN 410) τ_v / ρ_v	88/8	86/8
U lielums (EN 673)	5,6 W/m^{2}K	5,4 W/m^{2}K
Drošības novērtējums (EN 12600)	Klase NPD	Klase 1B1
Skaņas izolācija (EN 12758) R_w (C;C_{tr})	34 (-1; -3) dB	36 (-1; -3) dB

PIELIETOJUMS UN SERTIFIKĀCIJA SASKAŅĀ AR STANDARTU EN 1363

PIELIETOJUMS	**MAKSIMĀLIE IZMĒRI** (platums x augstums) [mm]	**STIKLA VEIDS**	**SERTIFIKĀCIJA**
Cietkoksne	1000 x 2000	Pyrobel 8	Pavus Pr-05-1.02.062
SAPA alumīnijs	1200 x 2000	Pyrobel 8	ITB LP-724/03

PYROBEL 8

(izmēri norādīti milimetros)

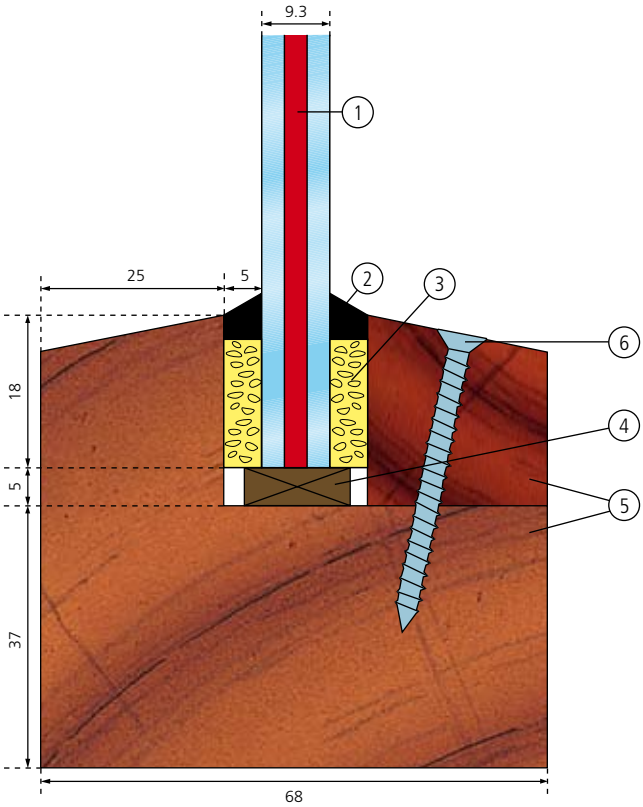

Pavus Pr-05-1.02.062

1 Pyrobel 8
2 Neitrāls silikons
3 Paper Superwool X607 vate
– Odice 15 x 5 mm
4 Pamata bloks: Promatech H - 70 x 10 x 6 mm
5 Cietkoksne
6 Tērauda skrūves Ø 4 x 50 mm

Attēli ir paredzēti tikai ilustratīviem mērķiem. Sīkāku informāciju skatīt attiecīgajos testu ziņojumos.

PRINTACTIVE s.r.o., 04_2008, 088_2008

AGC Flat Glass Europe – Seneffe plant, Parc industriel, Zone C, B-7180 Seneffe, Beļģija, pyrobel@eu.agc-flatglass.com, Tel.: +32 64 51 05 19, Fakss: +32 64 55 80 80
AGC Flat Glass Czech – plant Oloví, Tovární 226, 357 07 Oloví, Čehija, jan.vilcek@eu.agc-flatglass.com, Tel.: +420 35 23 68 688, Fakss: +420 35 23 68 665