KAMILA

Dušas kabīnes montāžas instrukcija

Инструкция по монтажу душевой кабины

Shower enclosure installation assembly

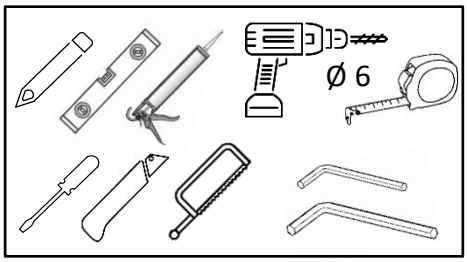

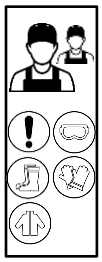

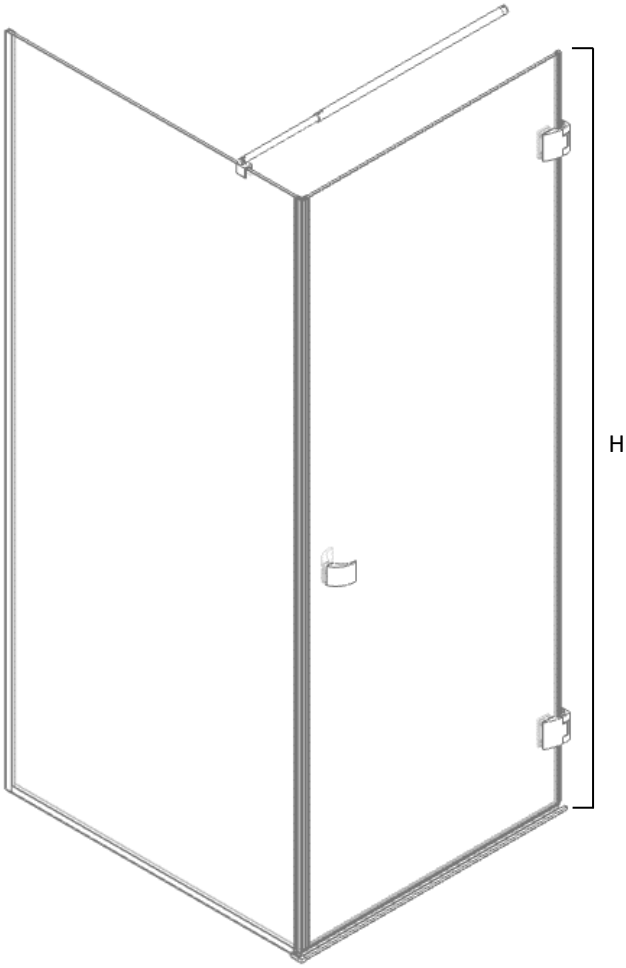

1.		PAL-01	1
2.		PAL-01B	1
3.		MF-42/8-ER	1
4.		40021PS - 009	1
5.		400211PS-013	1
6.		DZT100CHRD19 + SK2SET	1
7.		SC-ALU8X9NEW	1
8.		SSPBH-771 + SK2SET	2
9.		PSDK-05	1
10L		SC-SL-UZL90R	1
10R		SC-SL-UZL90L	1
11.		3,5X35 SK1SET; Ø 6	2
12.		8mm Safety Glass	1
13.		8mm Safety Glass	1

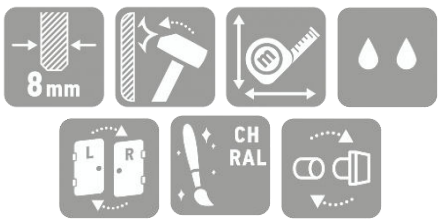

KAMILA	A+B (mm)	A1 (mm)	B (mm)	H (mm)
70X70KAM	692-695	650	687-692	1988
80X80KAM	792-795	750	787-792	1988
90X90KAM	892-895	850	887-892	1988

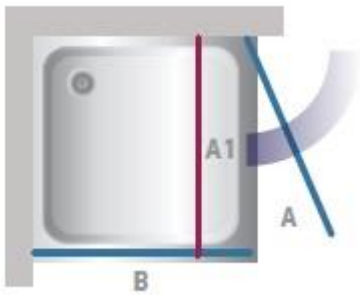

KAMILA

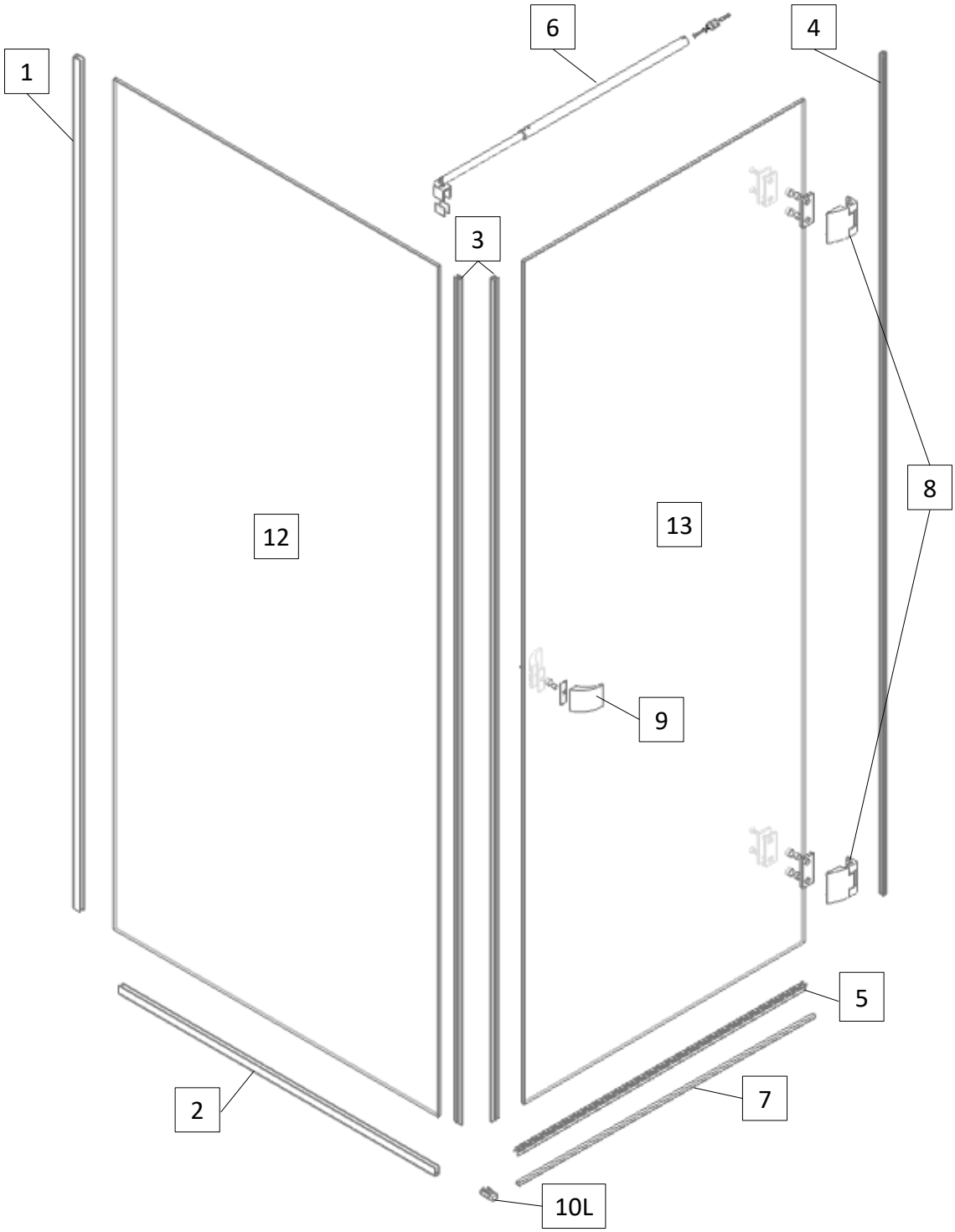

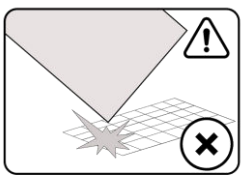

Uzmanību! Rūdīts stikls- rīkojieties uzmanīgi. Aizsargājiet stikla stūrus pret triecieniem.

Внимание! Закаленное стекло – будьте осторожны. Защищайте углы стекла от ударов.

Attention! Tempered glass - proceed with care. Protect the corners of the glass from impact.

1.A

KAMILA	P, mm	A1, mm	C1, mm
70X70KAM	700 x 700	686	683
80X80KAM	800 x 800	786	783
90X90KAM	900 x 900	886	883

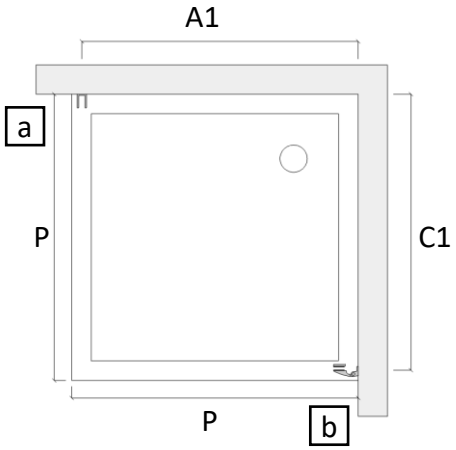

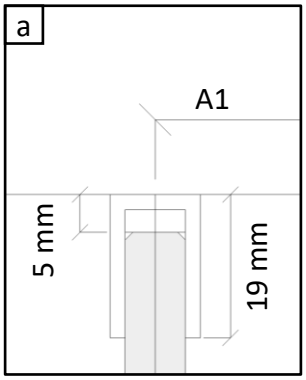

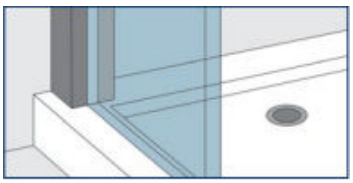

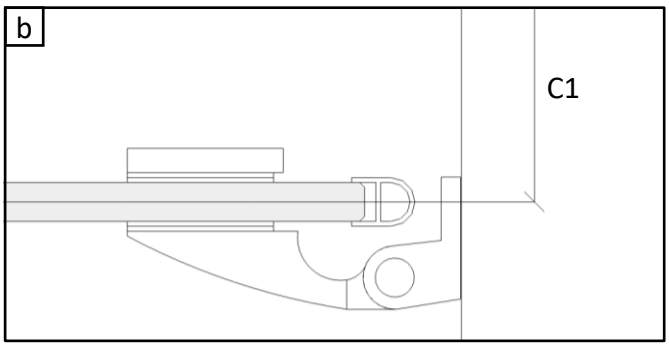

1.B

KAMILA	D, mm	S, mm
70X70KAM	700	700
80X80KAM	800	800
90X90KAM	900	900

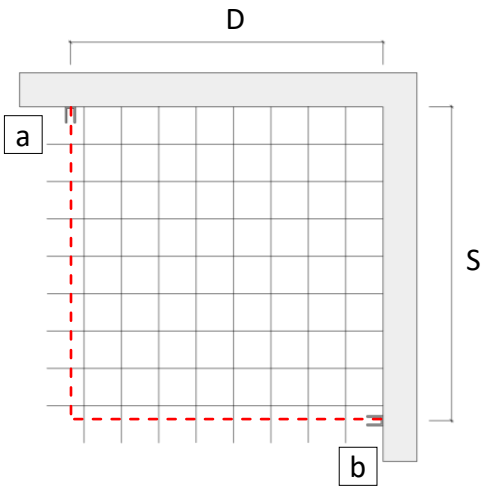

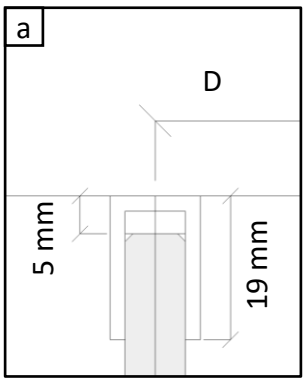

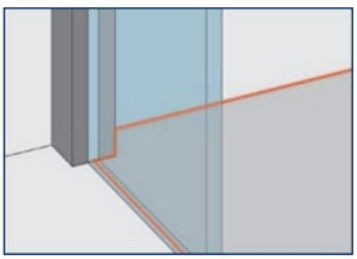

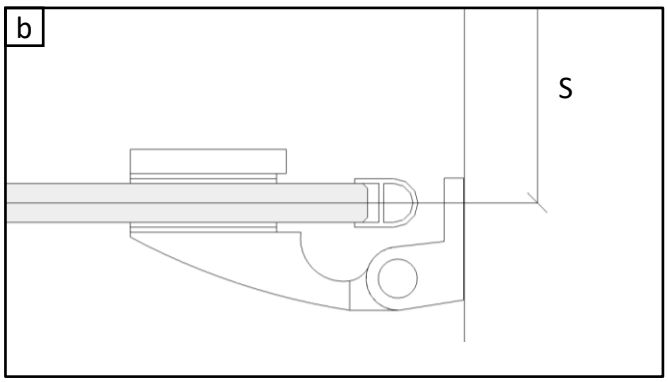

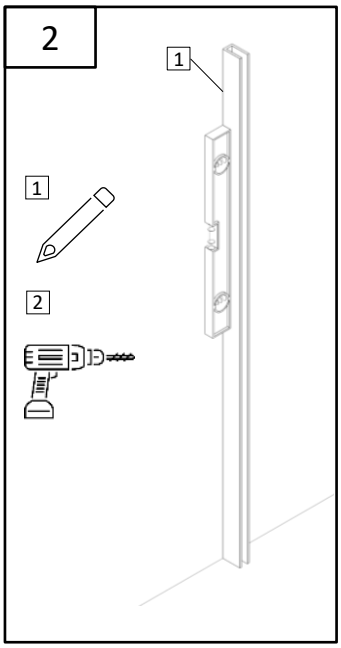
2
1
1
2

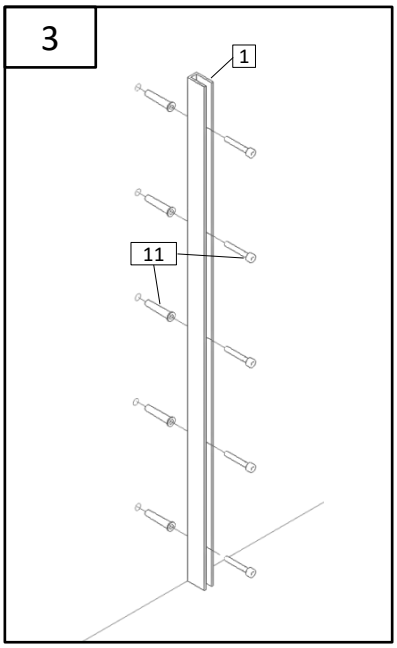
3
1
11

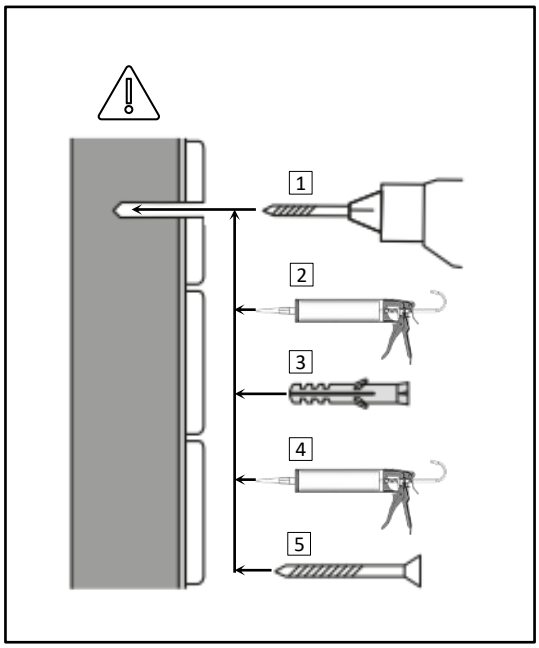
1
2
3
4
5

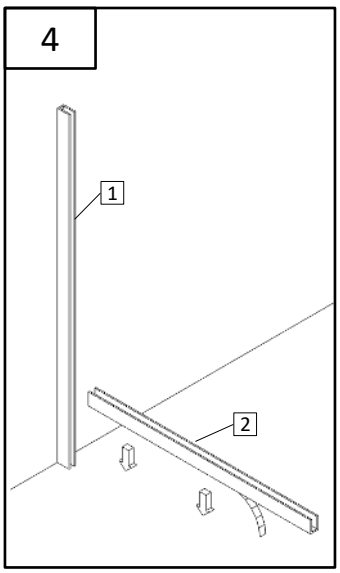
4
1
2

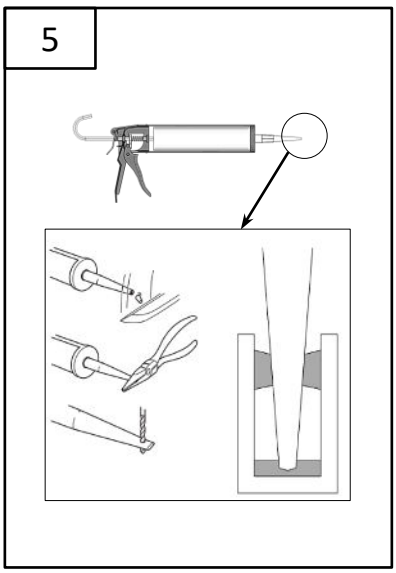
5

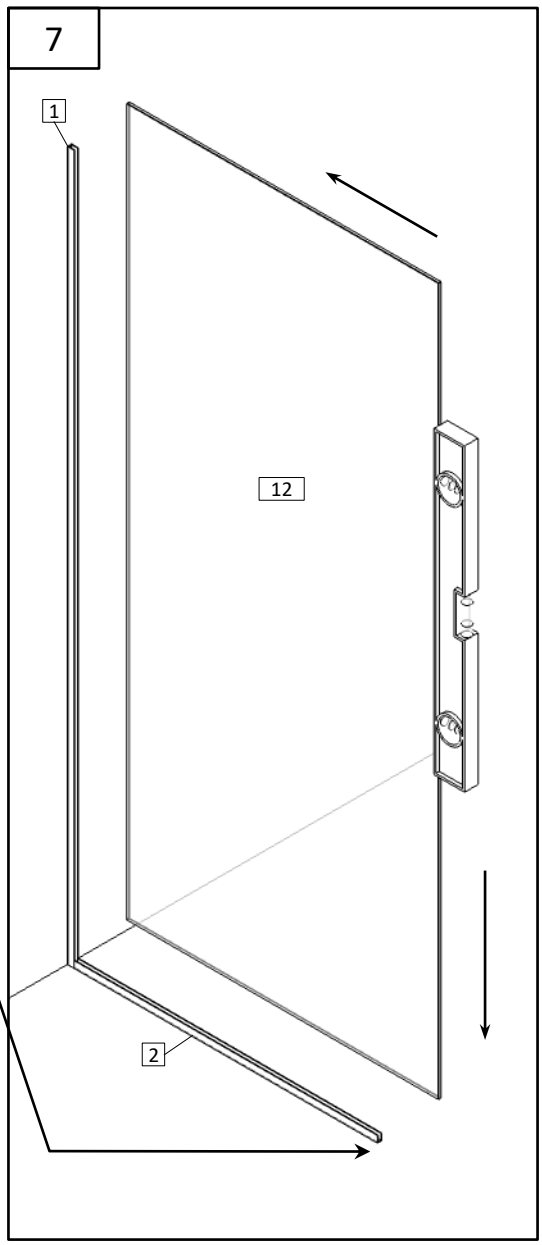
7
1
12
2

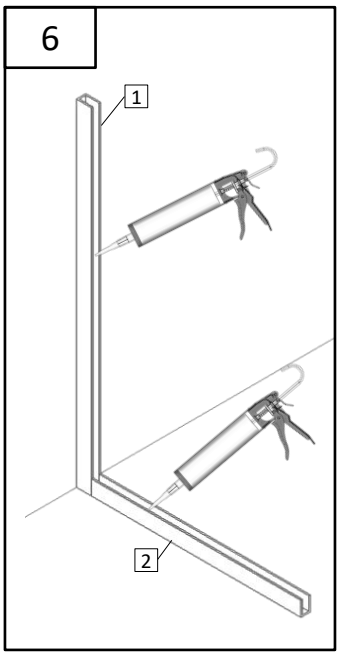
6
1
2

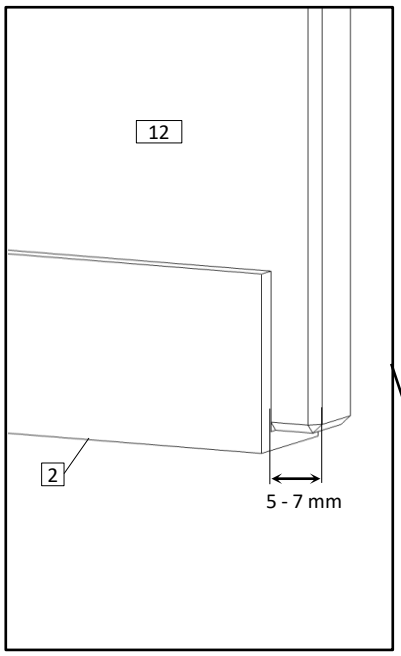
12
2
5 - 7 mm

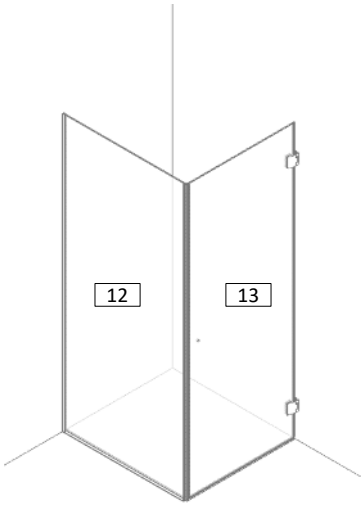
12
13

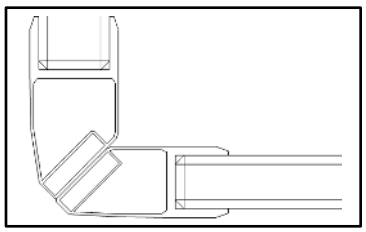

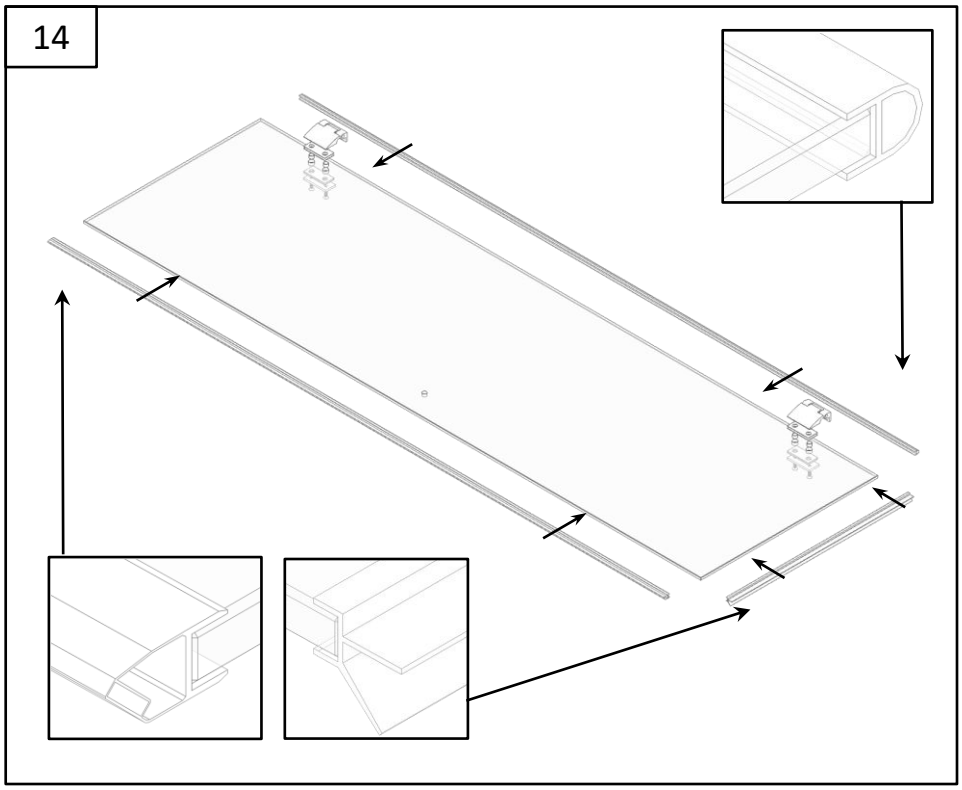
14

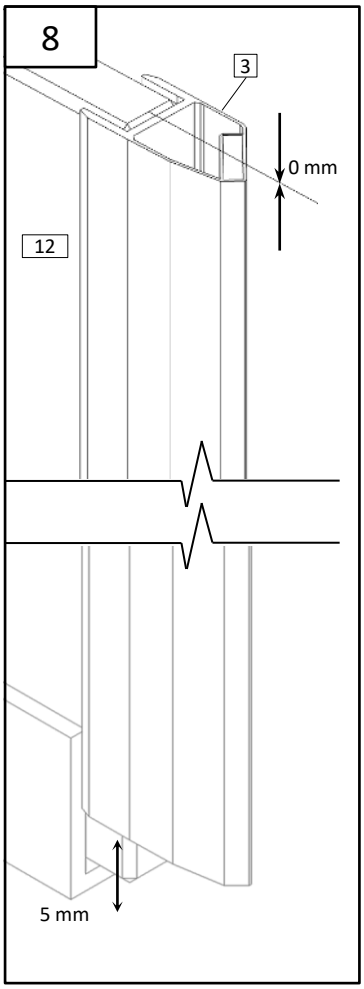
8
3
0 mm
12
5 mm

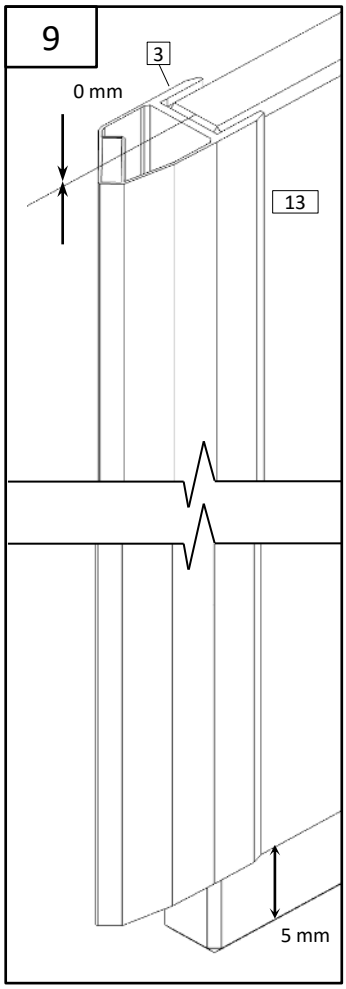
9
3
0 mm
13
5 mm

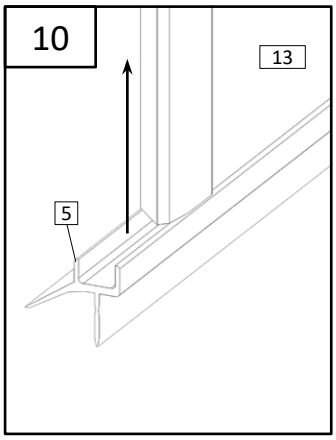
10
13
5

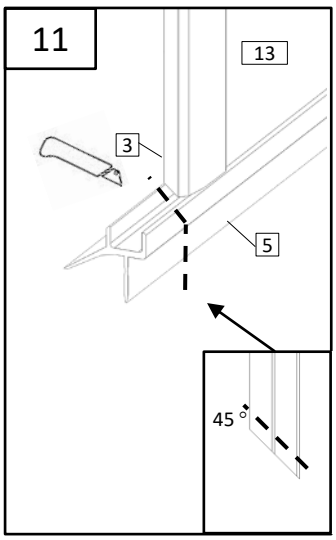
11
13
3
5
45 °

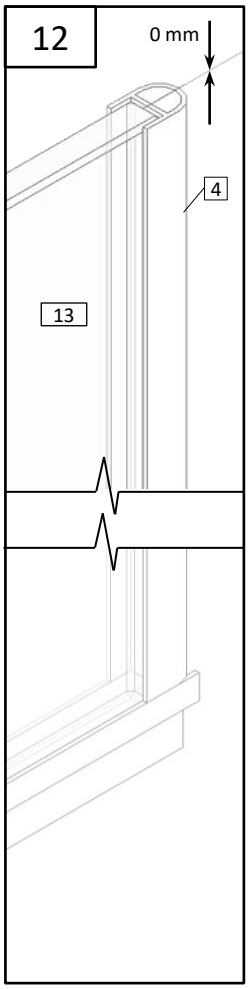
12
0 mm
4
13

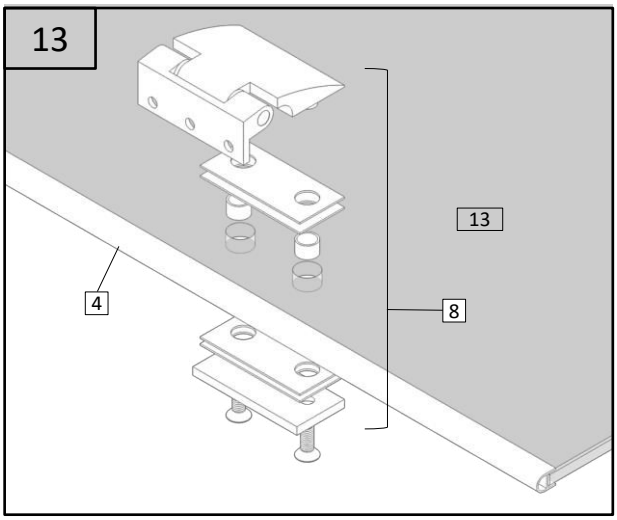
13
13
4
8

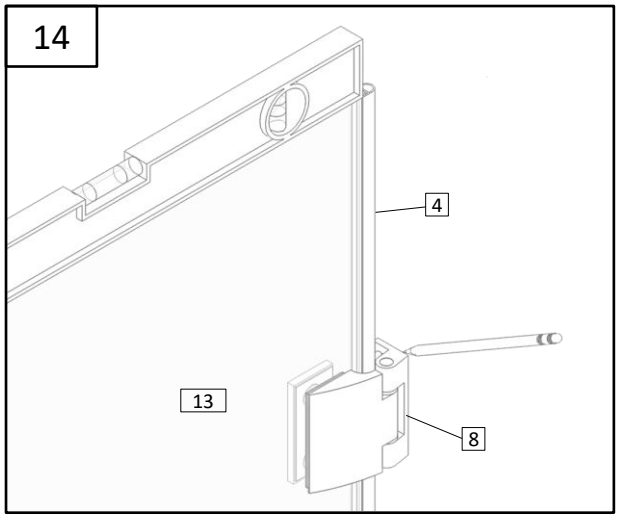
14
4
13
8

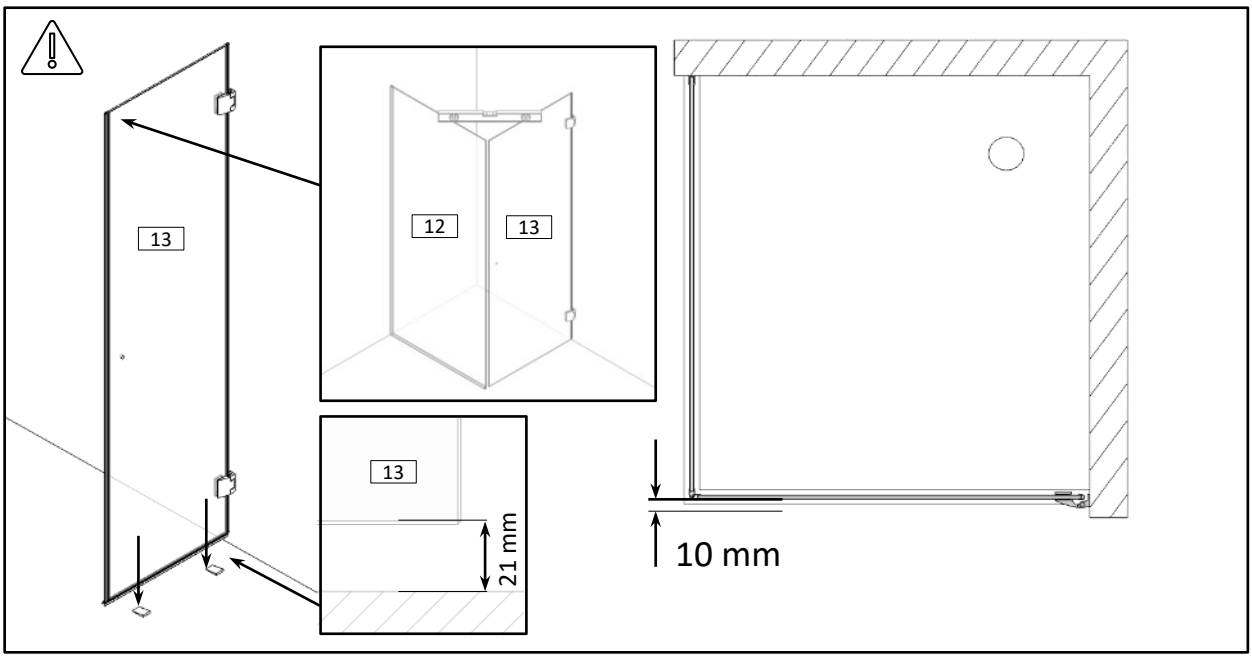
13
12
13
13
21 mm
10 mm

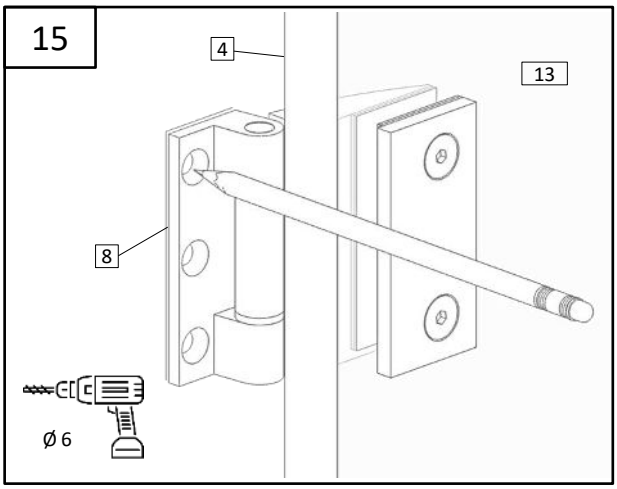
15
4
13
8
Ø 6

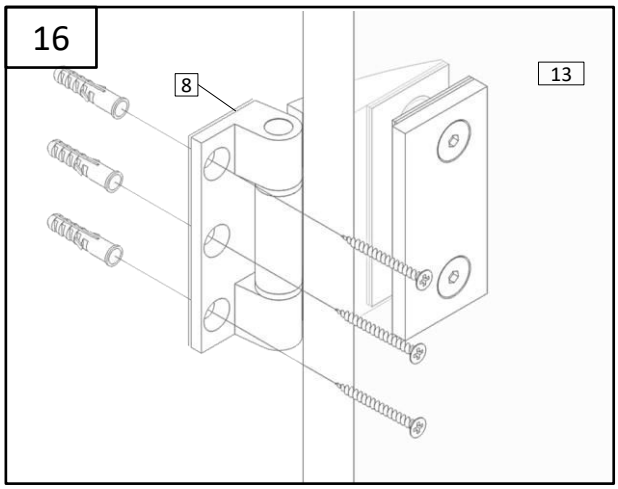
16
8
13

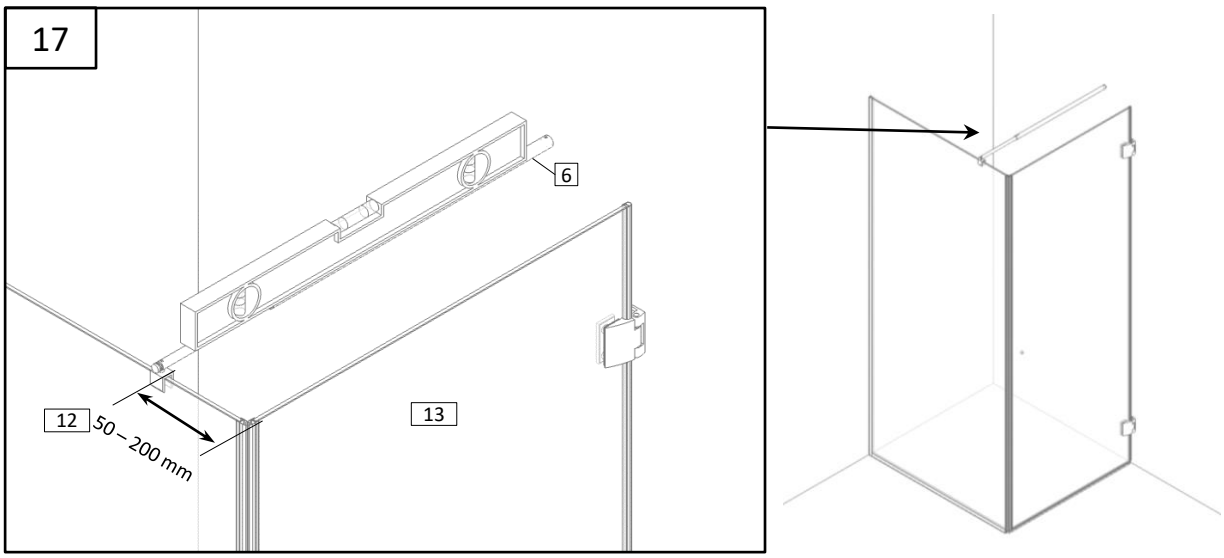
17
6
12
50 – 200 mm
13

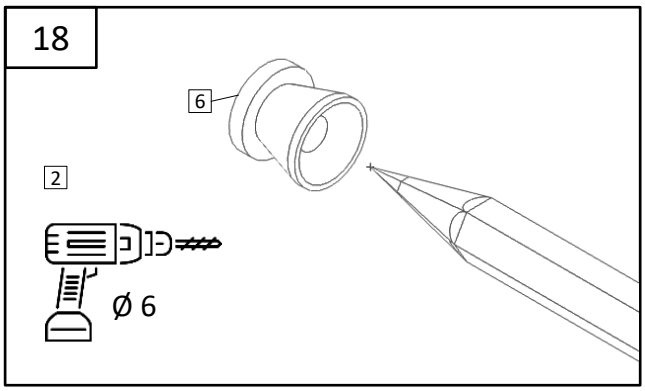
18
6
2
Ø 6

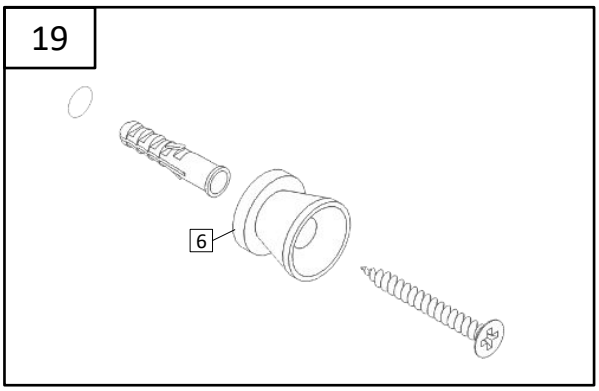
19
6

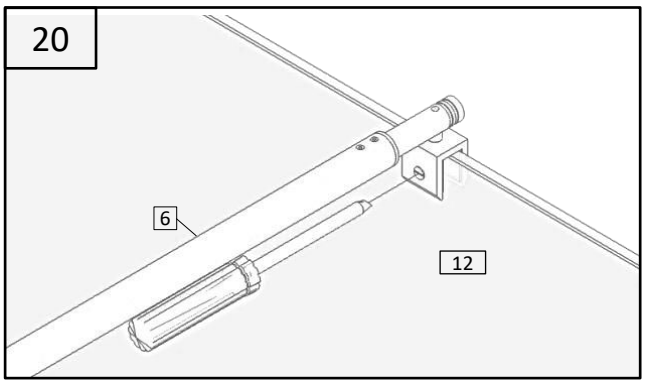
20
6
12

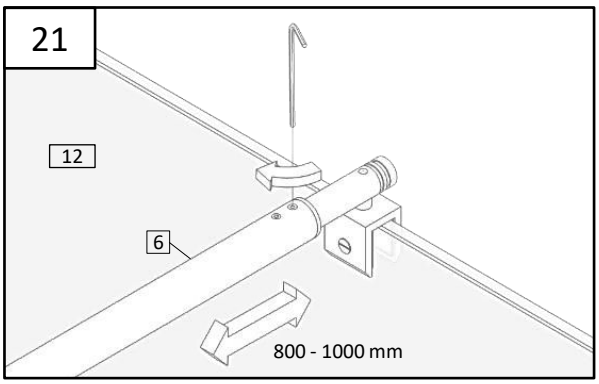
21
12
6
800 - 1000 mm

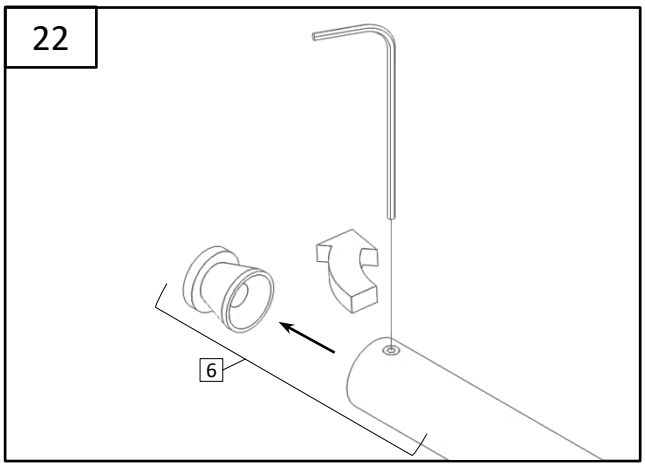
22
6

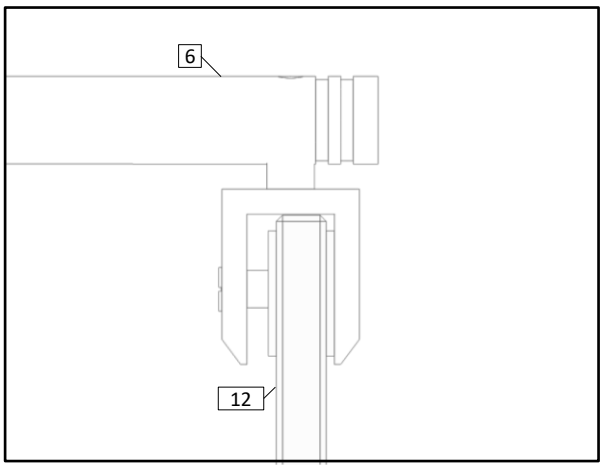
6
12

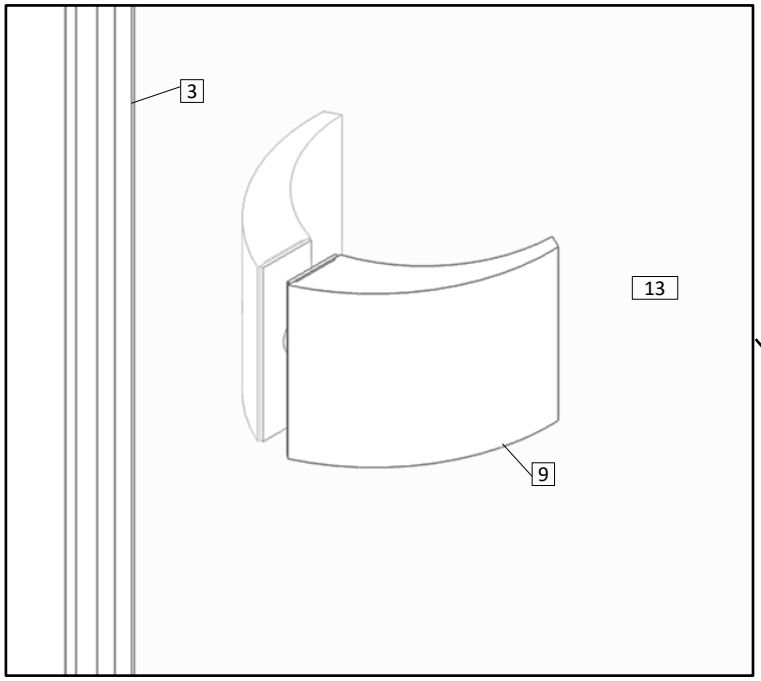
3
13
9

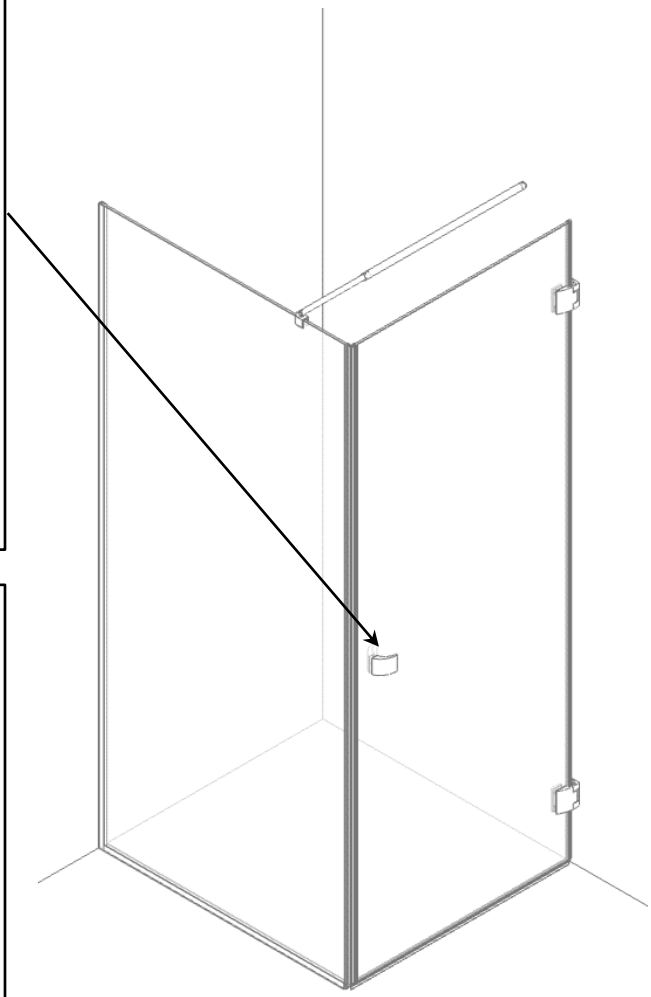

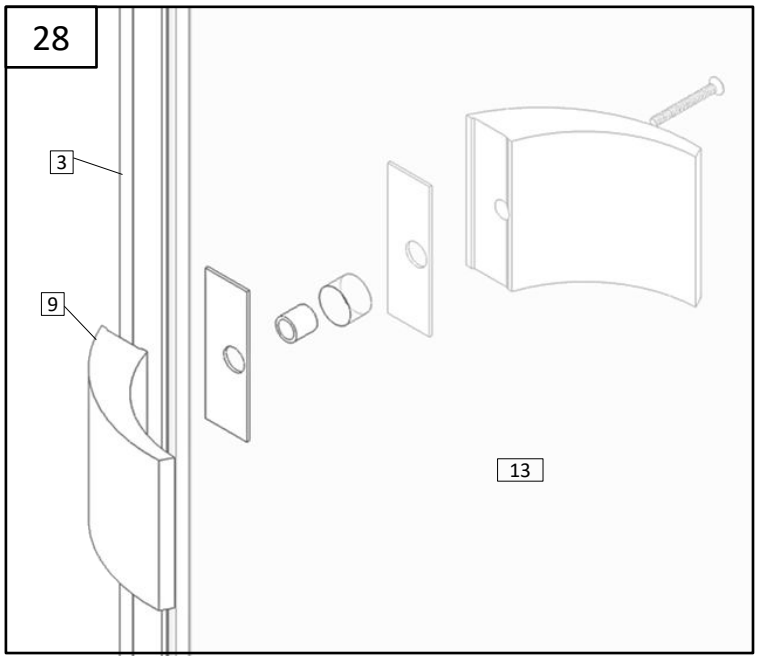
28
3
9
13

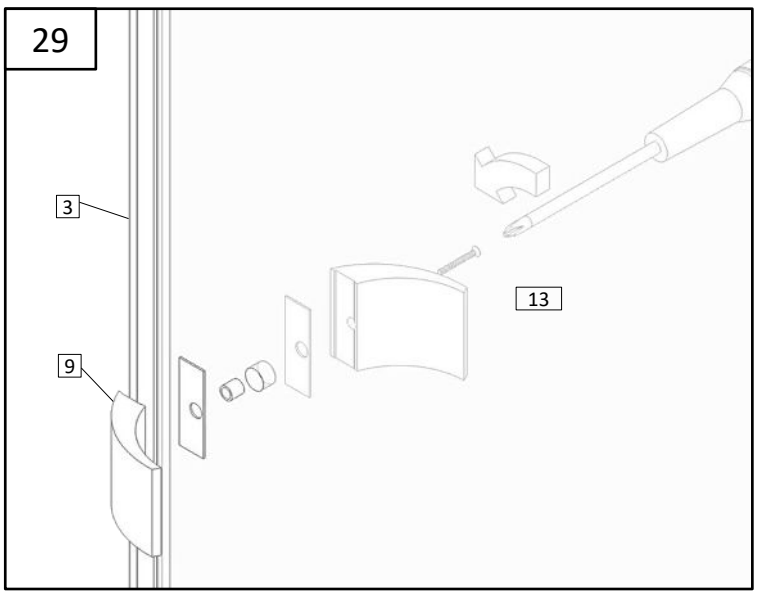
29
3
13
9

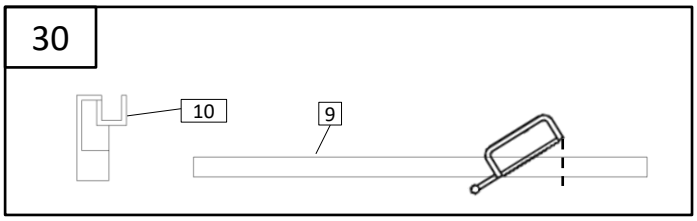
30
10
9

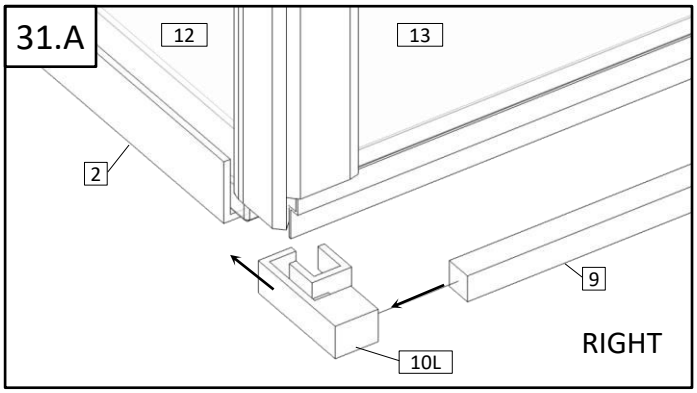
31.A
12
13
2
9
10L
RIGHT

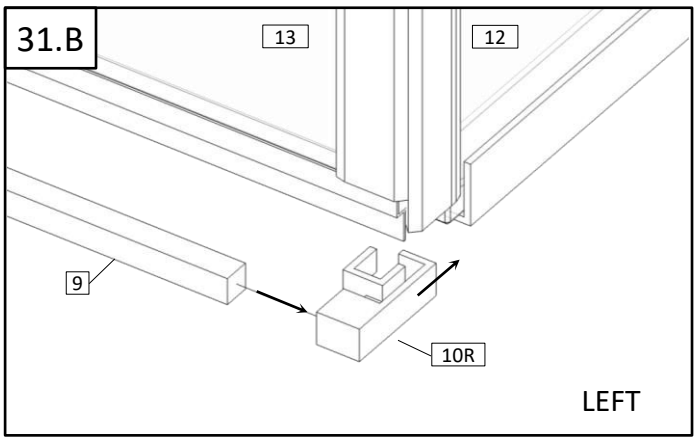
31.B
13
12
9
10R
LEFT

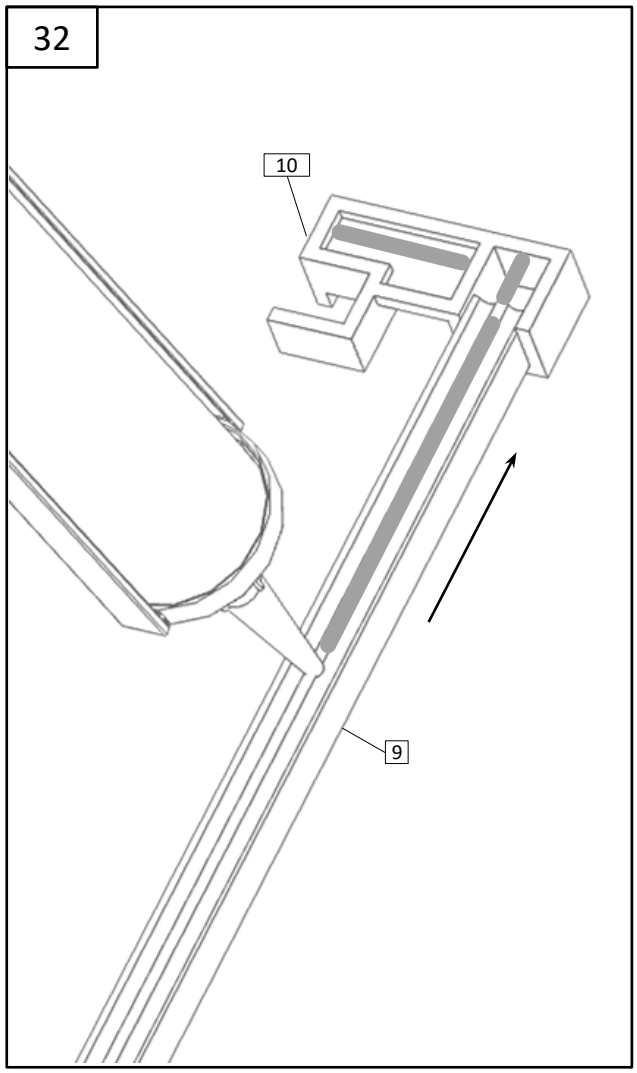
32
10
9

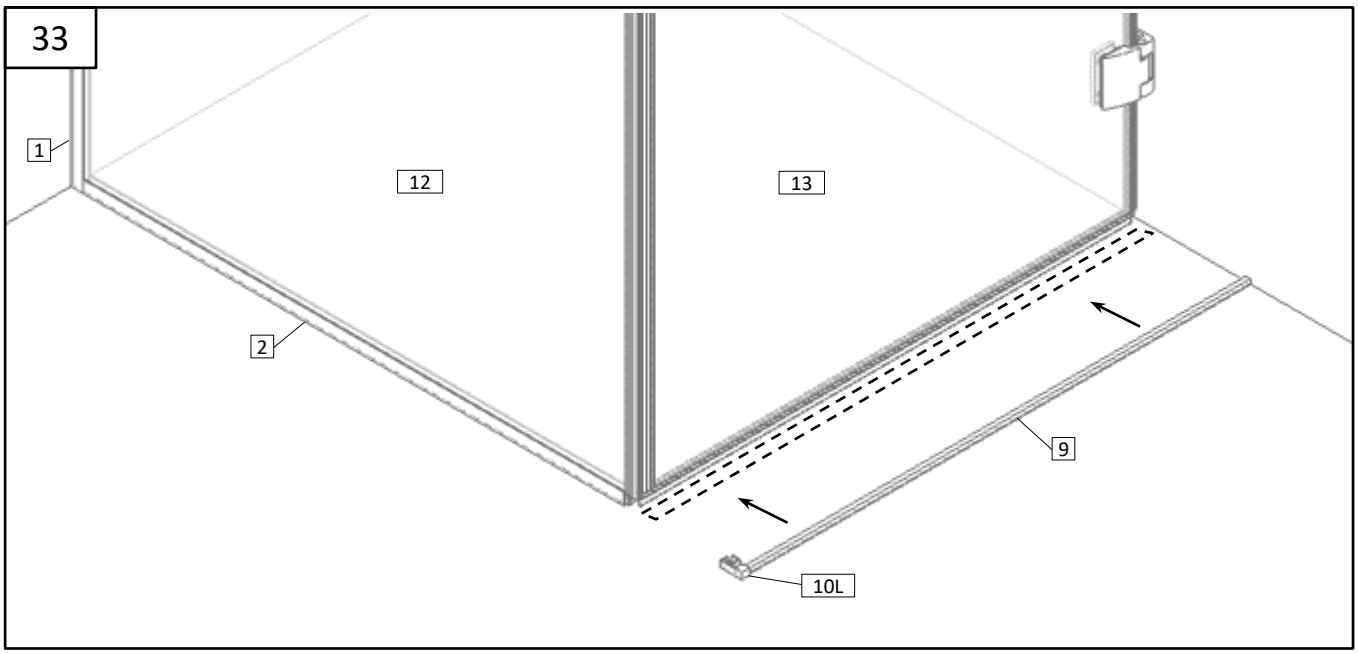
33
1
12
13
2
9
10L

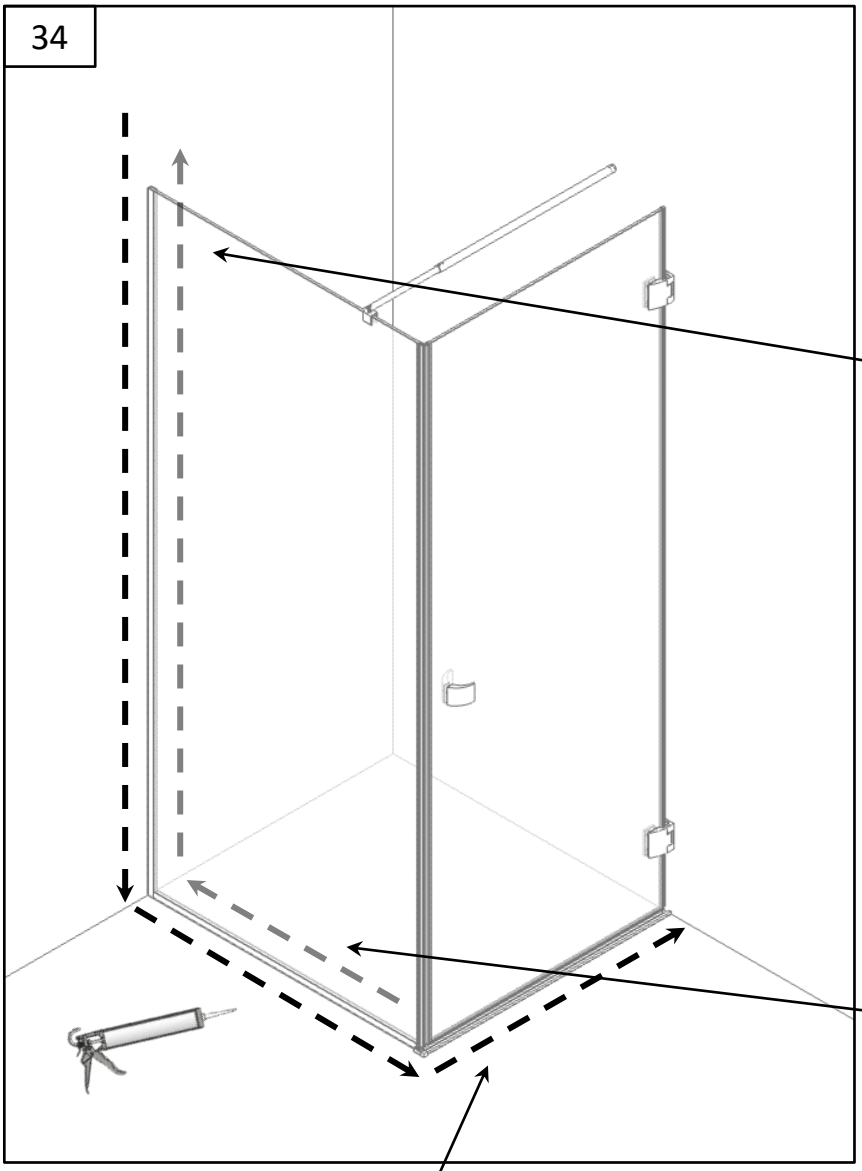
34

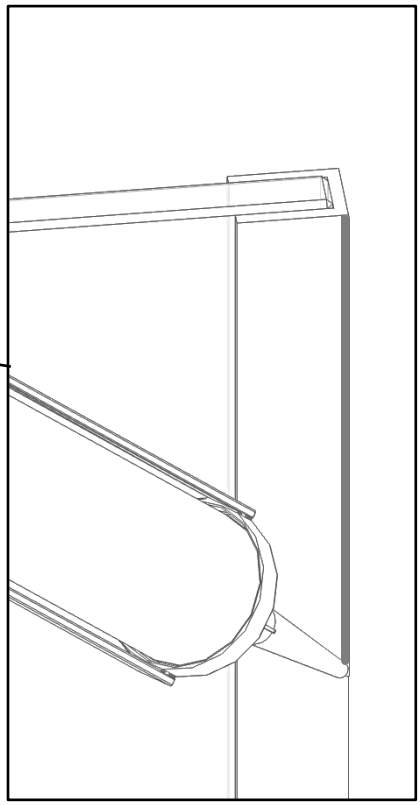

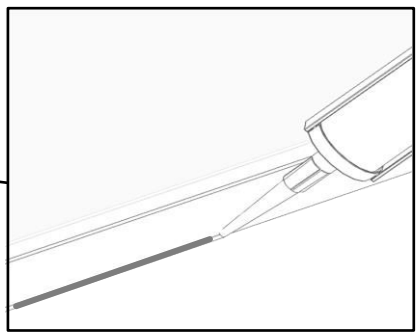

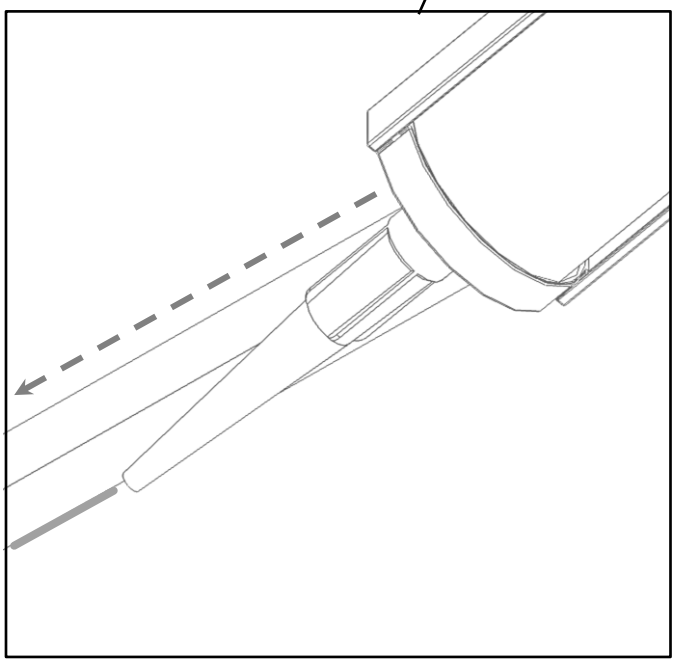

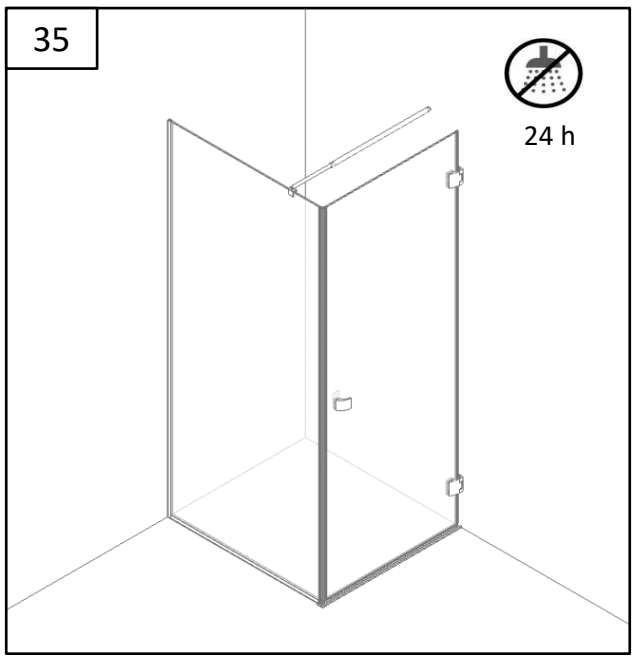
35
24 h