FLAMEA PLUS

Dušas durvju montāžas instrukcija

Инструкция по монтажу душевой двери

Shower door installation instructions

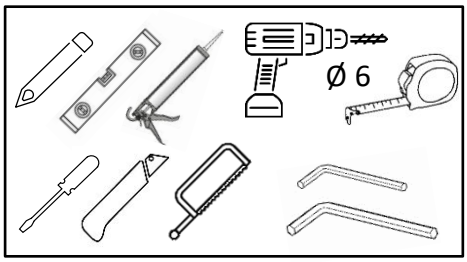

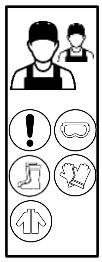

1.		PAL-01	1
2.		PAL-01B	1
3.		MF-42/8-ER	1
4.		GC-2032	1
5.		MF-43MAGN	1
6.		40021PS – 009	1
7.		400211PS-013	1
8.		SC-ALU8X9NEW	1
9.		PSDF-4CAR-180CH	2
10.		PGB-913-CH	2
11.A		SC-SL-UZL180R	1
11.B		SC-SL-UZL180L	1
12.		NLO-ZD-2856	1
13.		3,5x35 SK1SET; Ø 6	2
14.		8 mm Safety Glass	1
15.		8 mm Safety Glass	1

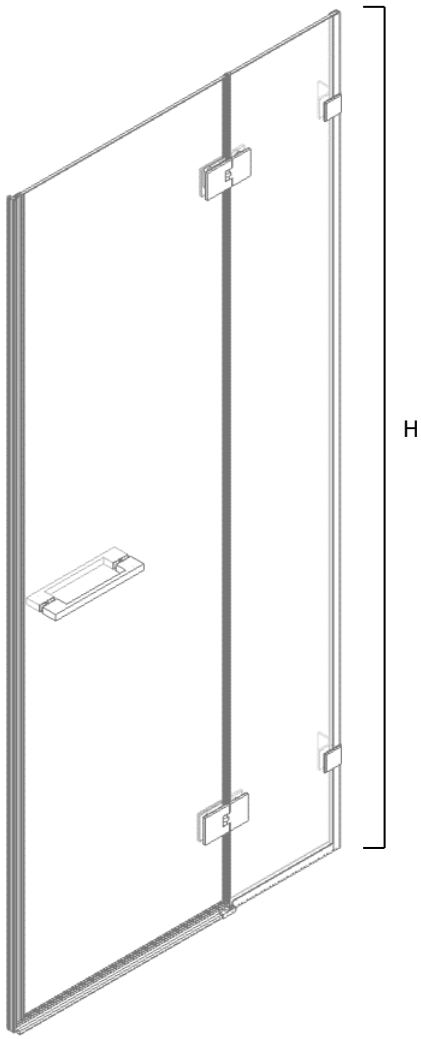

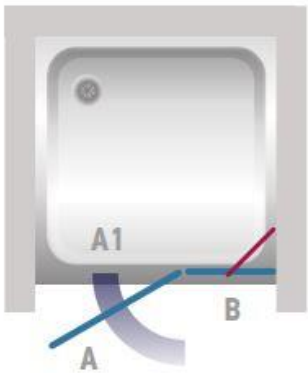

FLAMEA PLUS	A+B (mm)	B (mm)	H (mm)
70FLA+	698-703	200	1988
80FLA+	798-803	200	1988
90FLA+	898-903	300	1988
100FLA+	998-1003	300	1988
110FLA+	1098-1103	400	1988
120FLA+	1198-1203	500	1988

SIA Stikla Serviss, Toma iela 4, Rīga, LV-1003 Latvija, Tālr.: +371 67472933,
www.stikla-serviss.lv; e-pasts: info@stikla-serviss.lv

FLAMEA PLUS

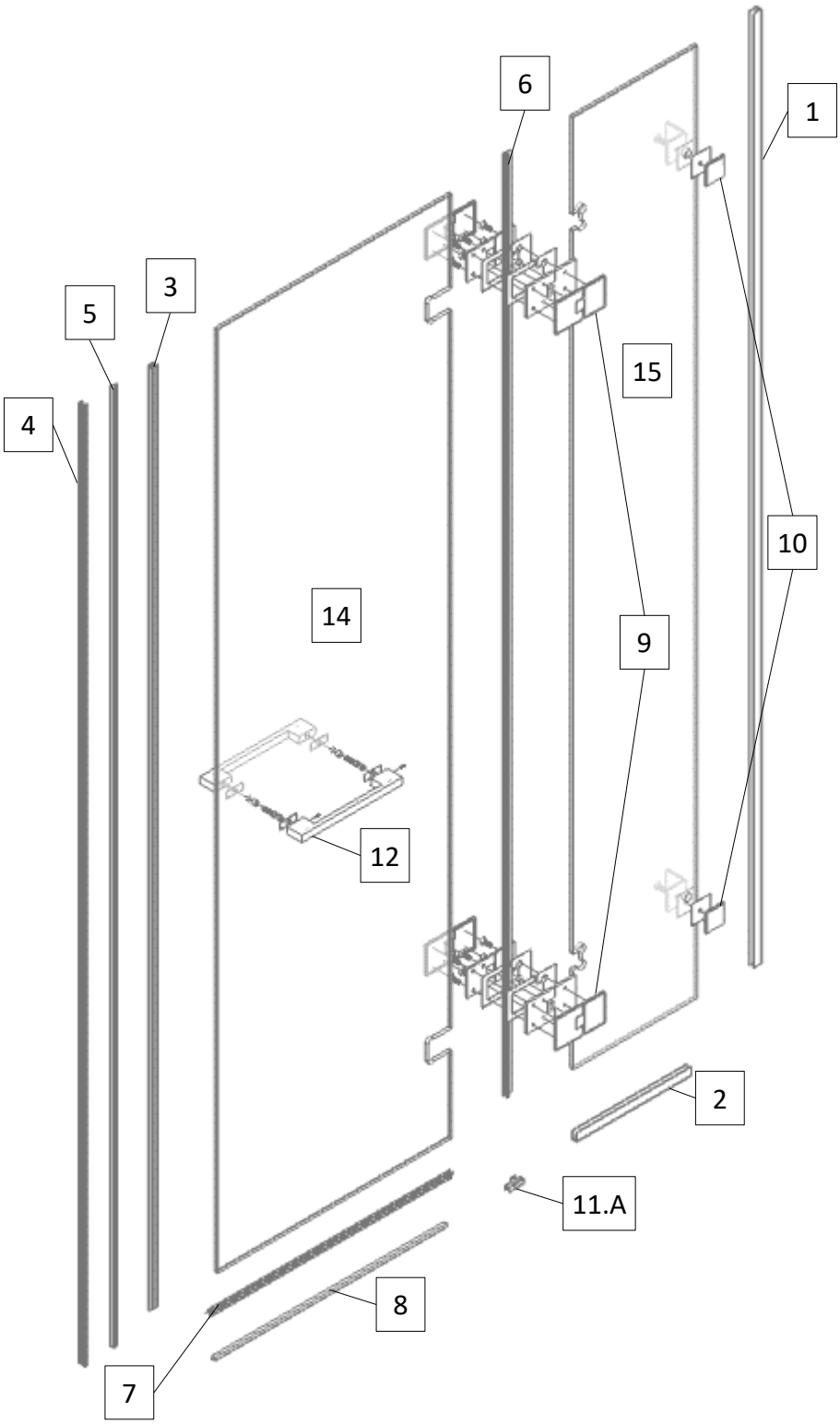

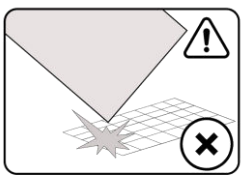

Uzmanību! Rūdīts stikls- rīkojieties uzmanīgi. Aizsargājiet stikla stūrus pret triecieniem.

Внимание! Закаленное стекло – будьте осторожны. Защищайте углы стекла от ударов.

Attention! Tempered glass - proceed with care. Protect the corners of the glass from impact.

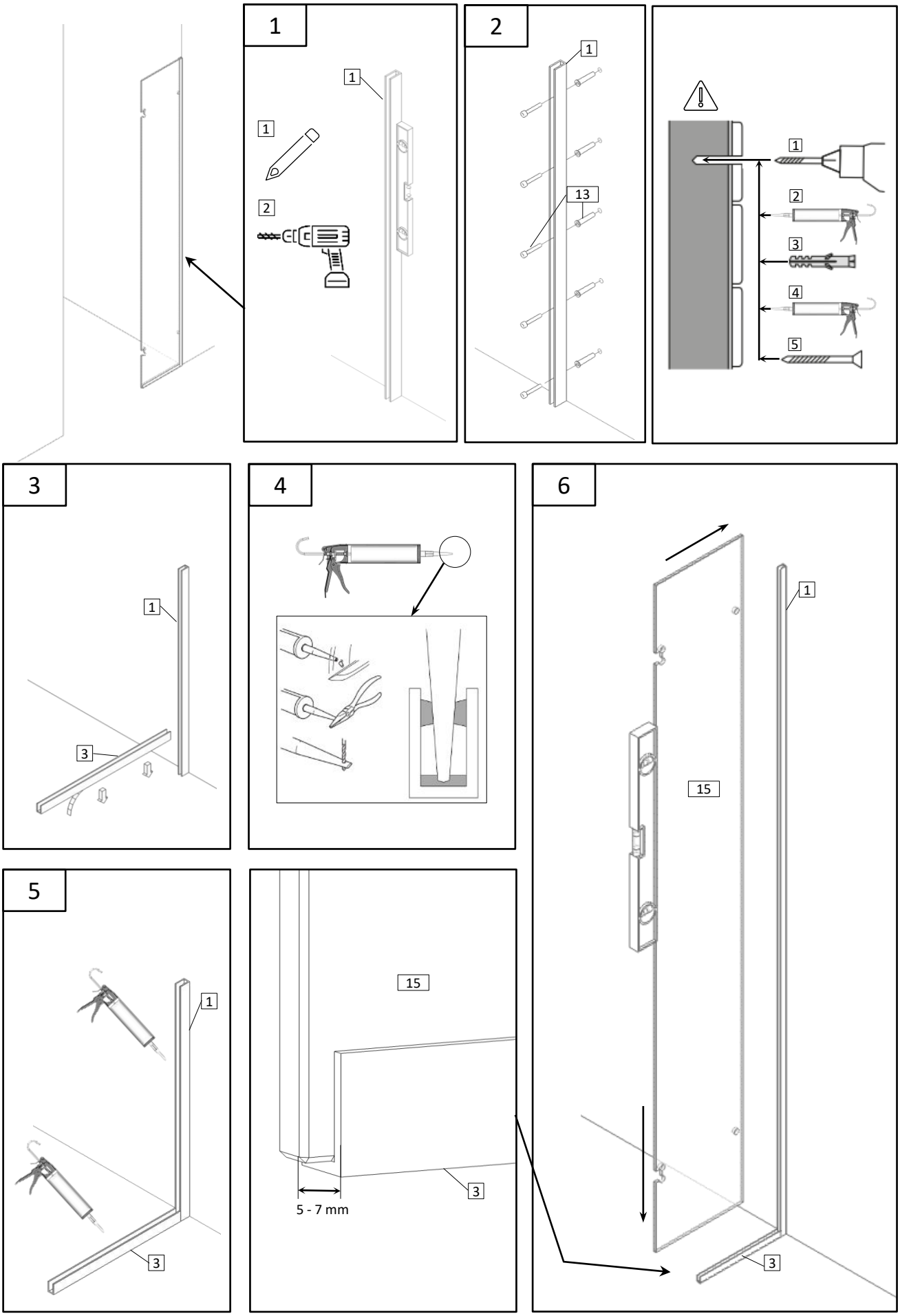
1
1
1
2
2
1
13
1
2
3
4
5
3
1
3
4
6
1
15
3
5
1
3
15
3
5 - 7 mm

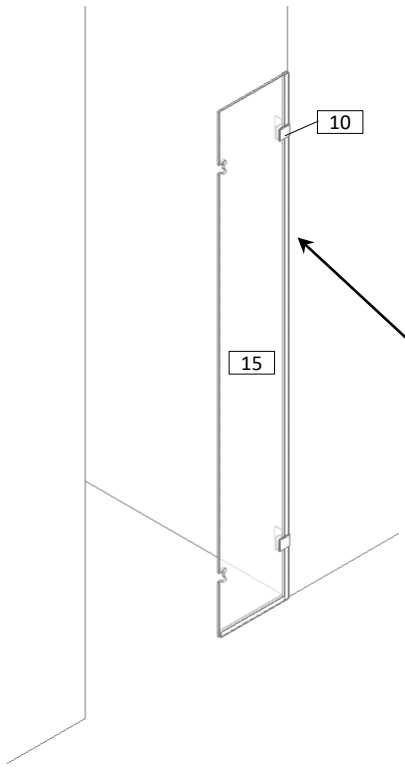
10
15

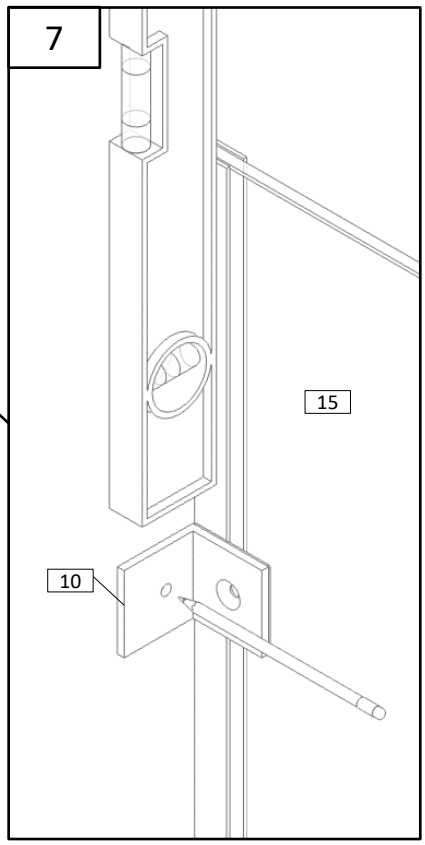
7
15
10

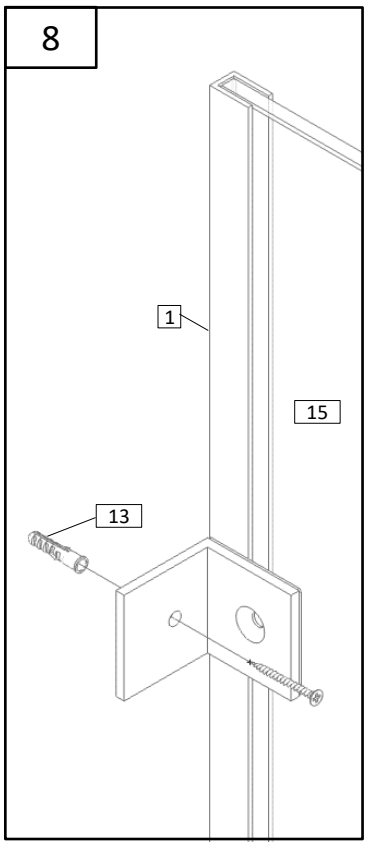
8
1
15
13

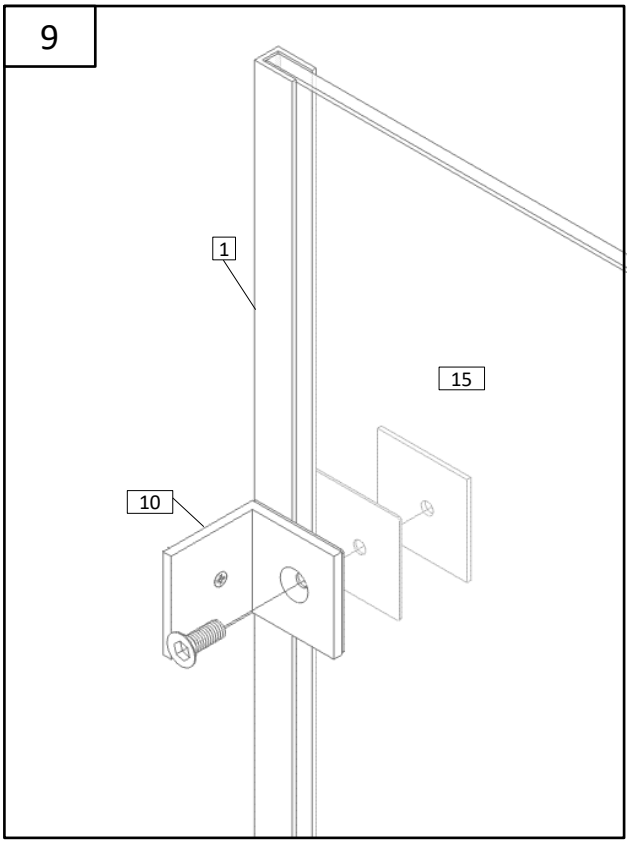
9
1
15
10

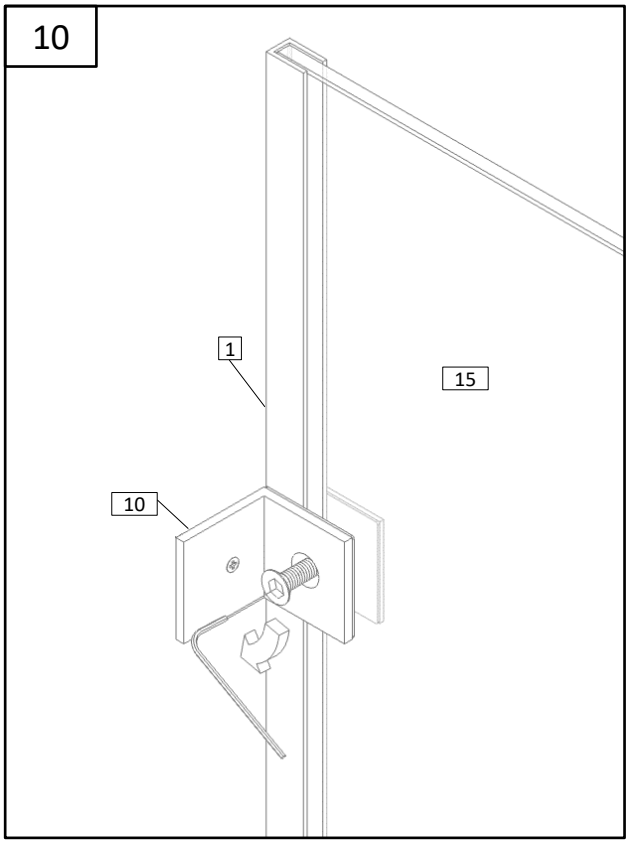
10
1
15
10

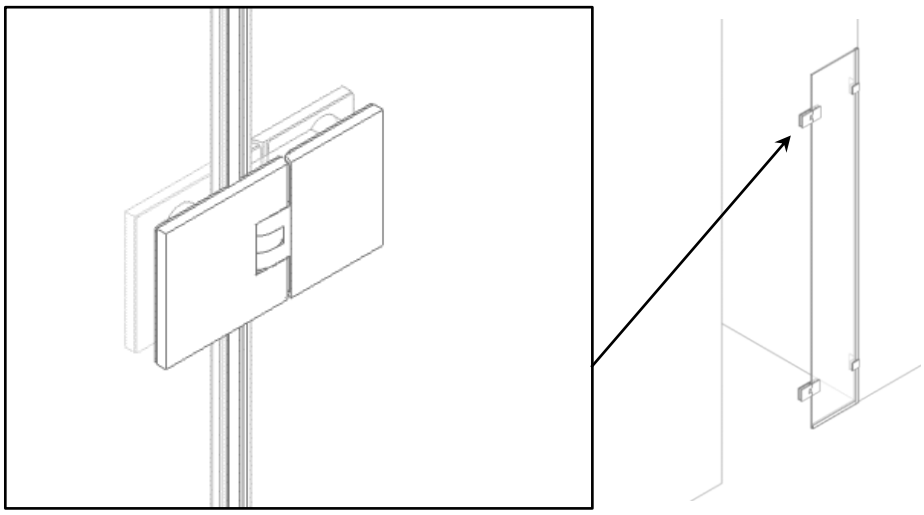

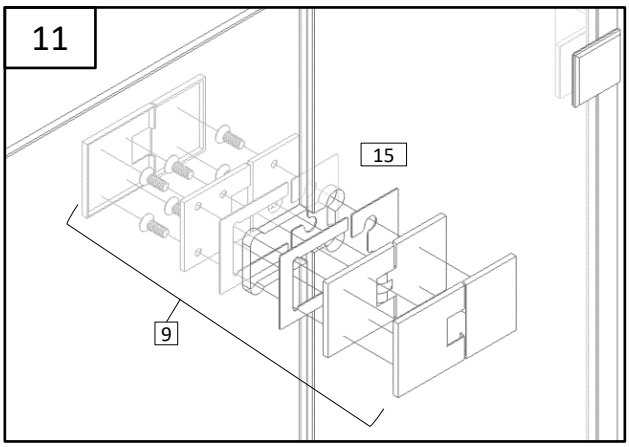
11
15
9

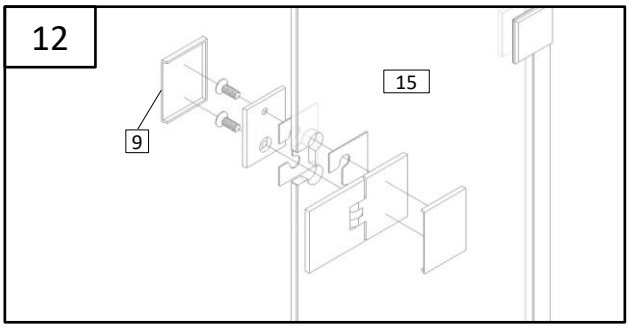
12
15
9

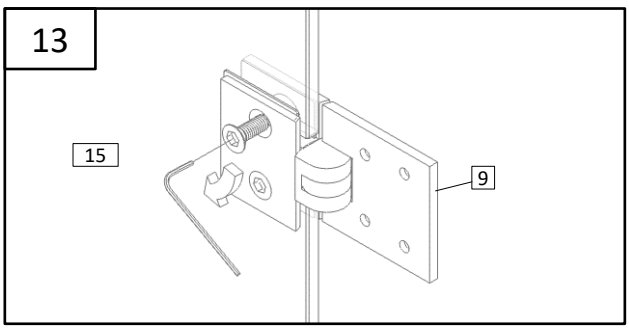
13
15
9

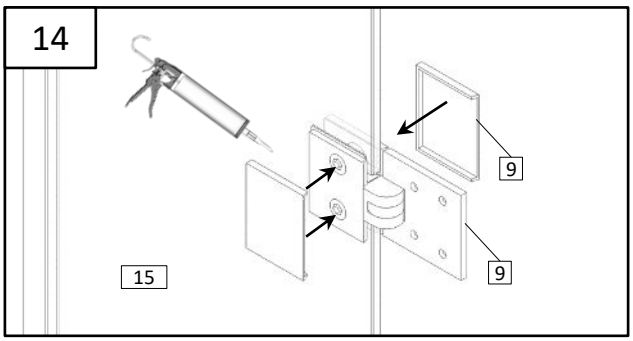
14
9
9
15

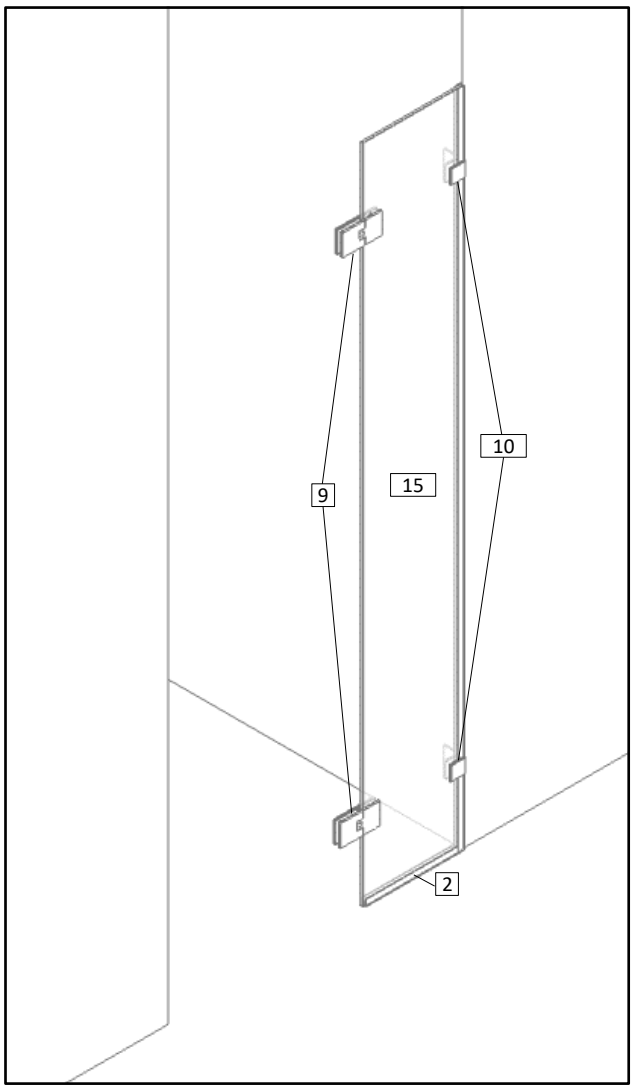
10
9
15
2

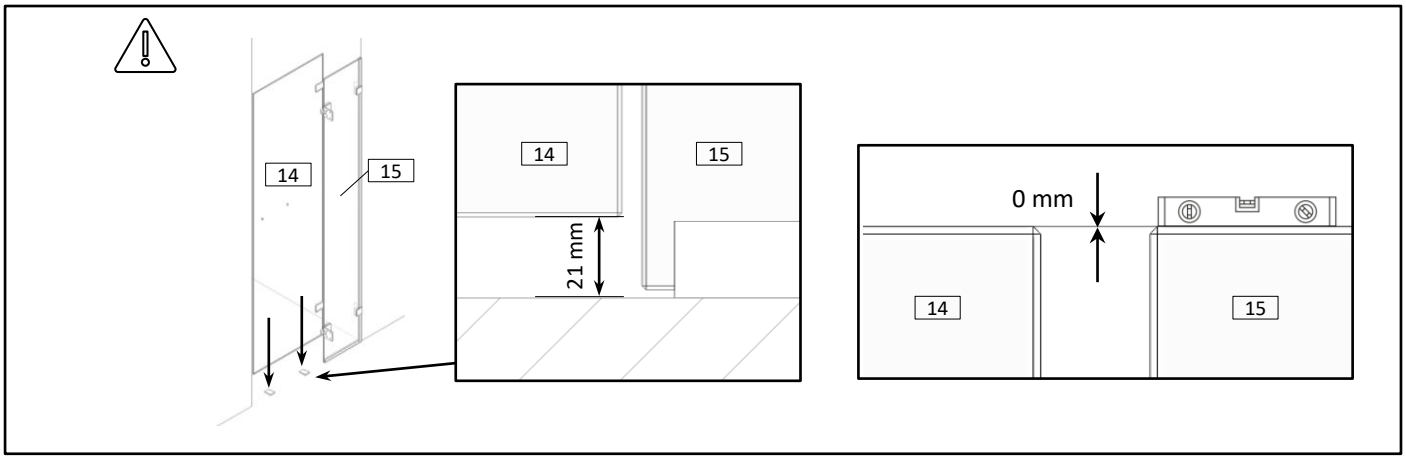
14
15
14
15
21 mm
0 mm
14
15

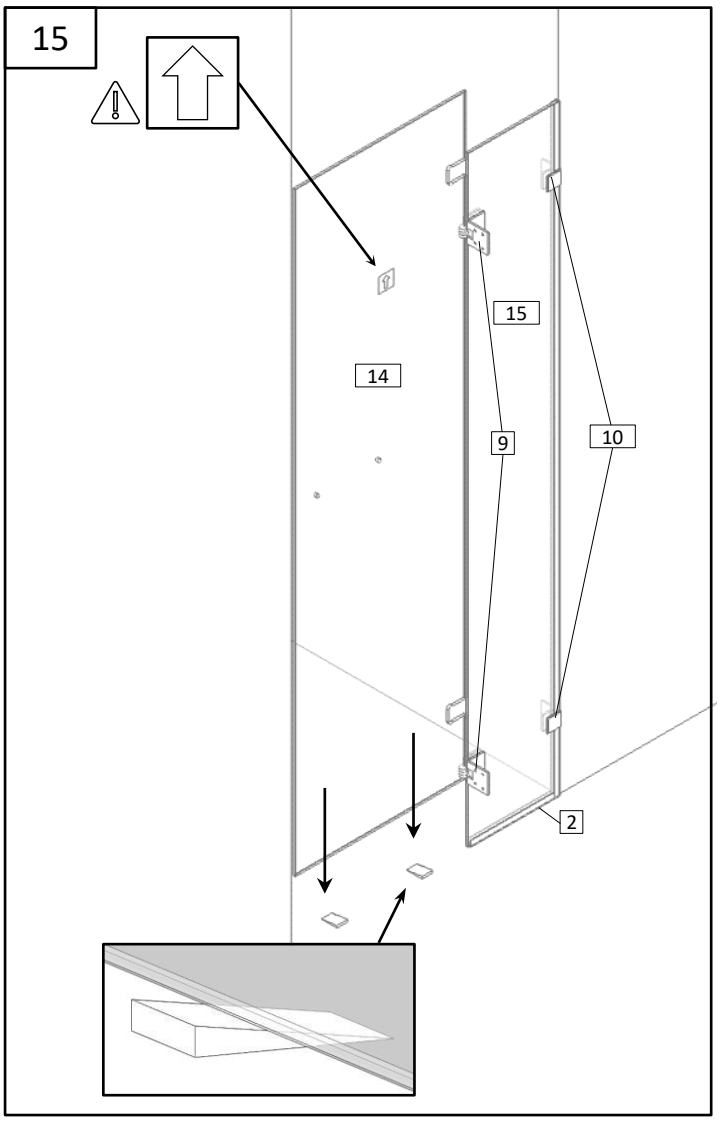
15
15
14
9
10
2

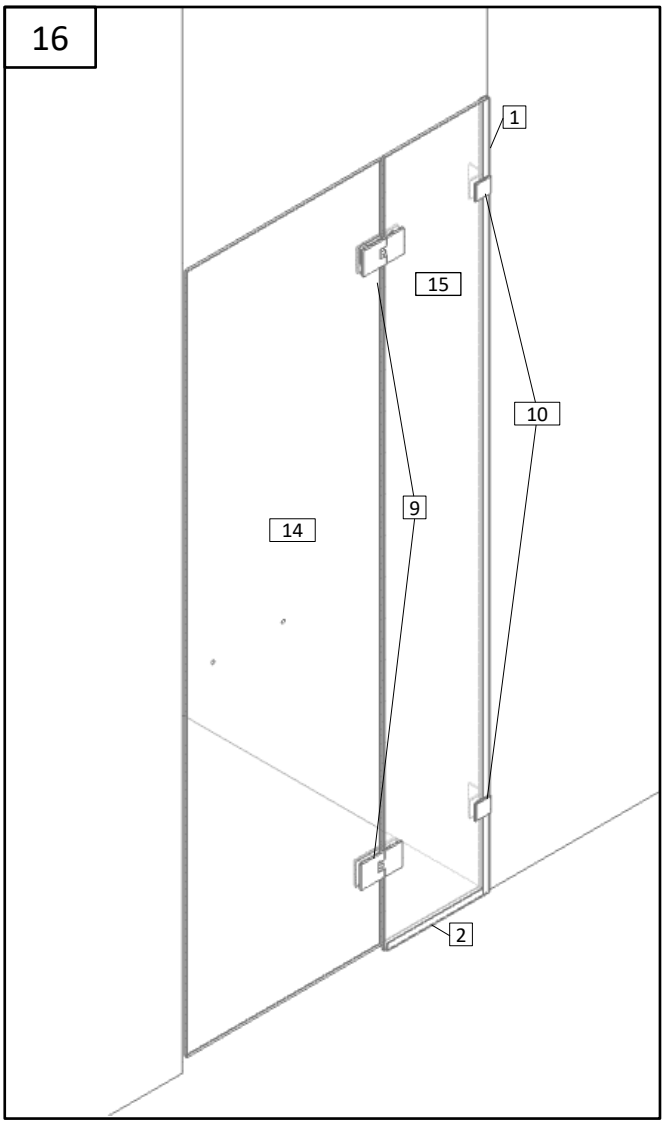
16
1
15
10
9
14
2

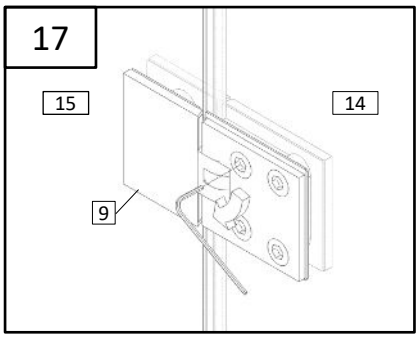
17
15
14
9

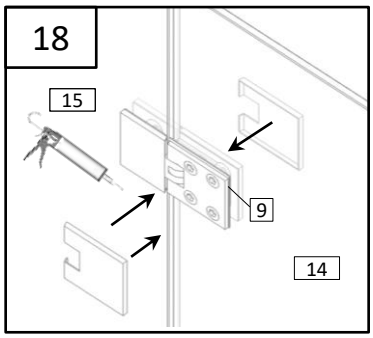
18
15
9
14

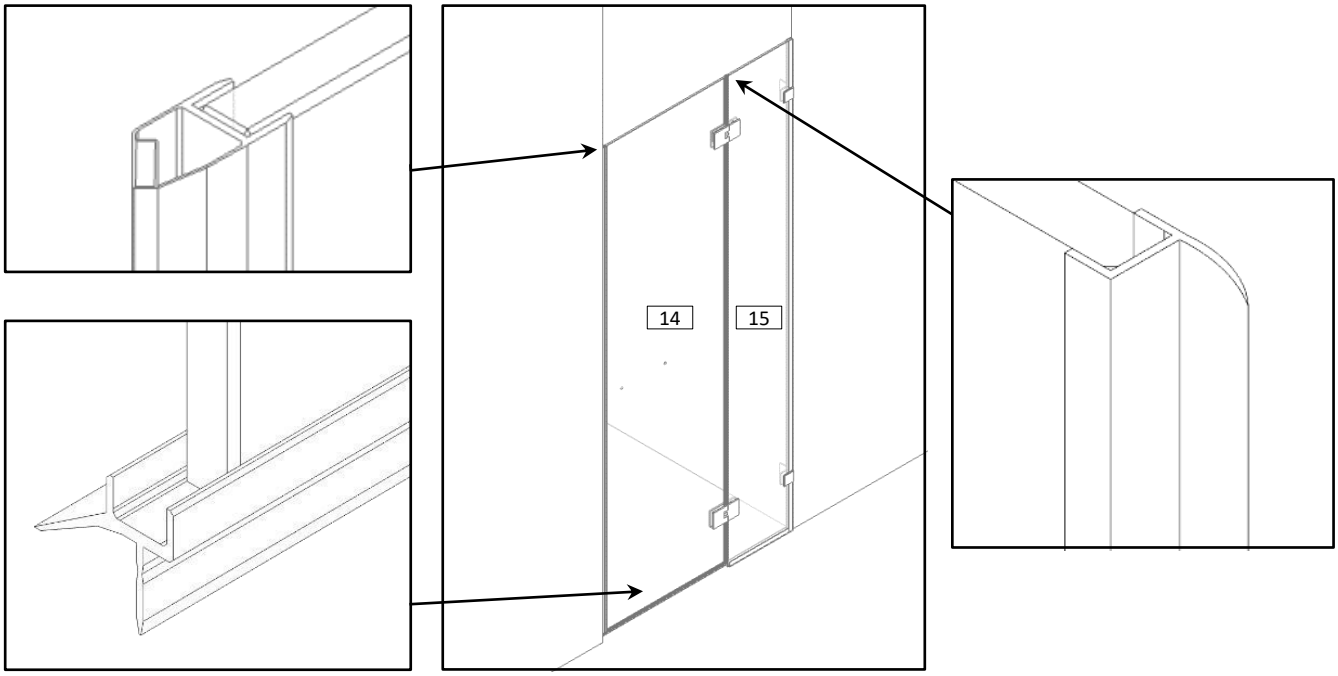
14
15

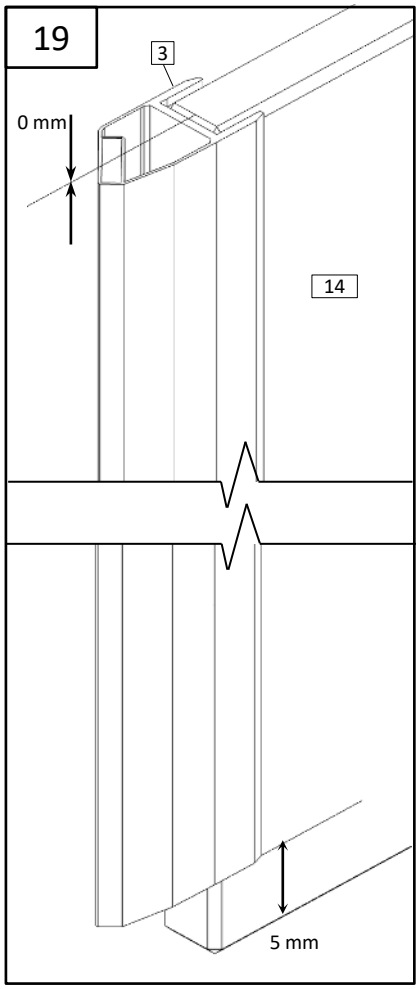
19
3
0 mm
14
5 mm

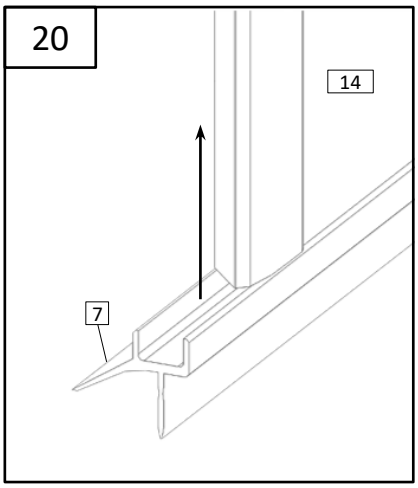
20
14
7

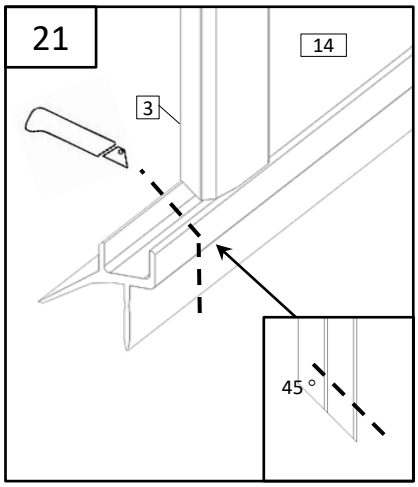
21
14
3
45 °

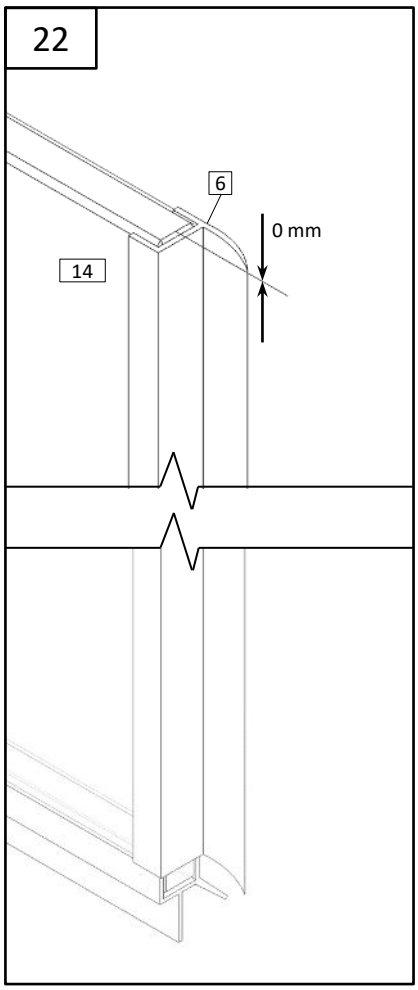
22
6
0 mm
14

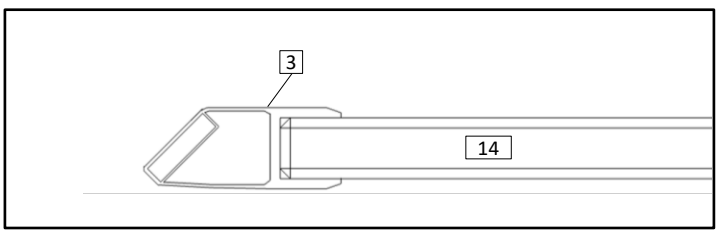
3
14

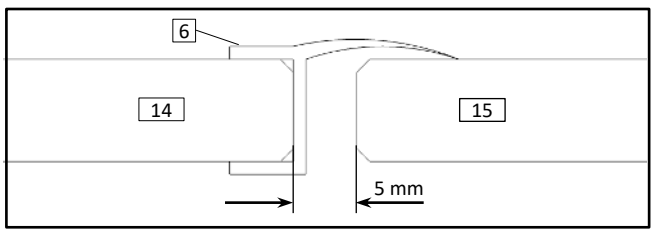
6
14
15
5 mm

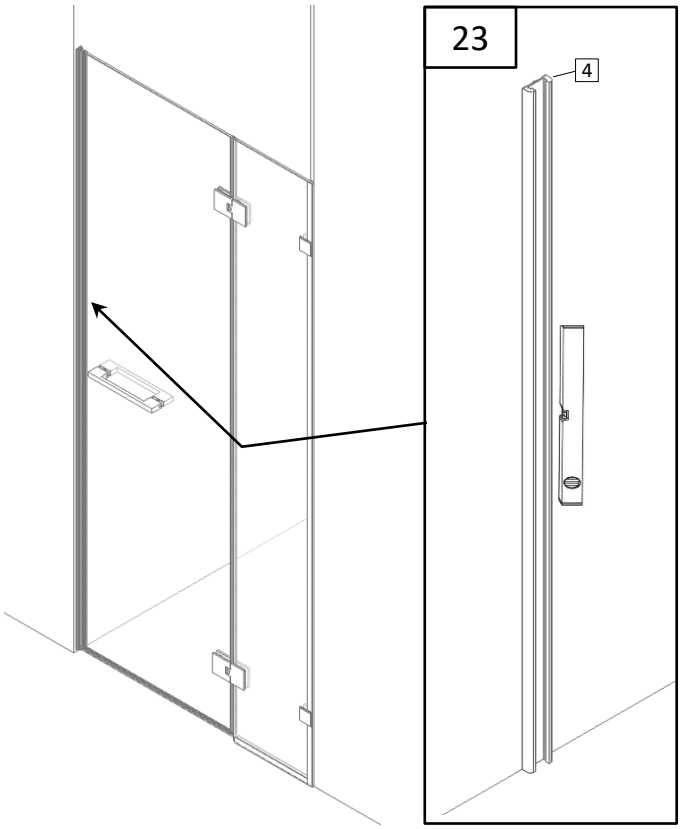
23
4

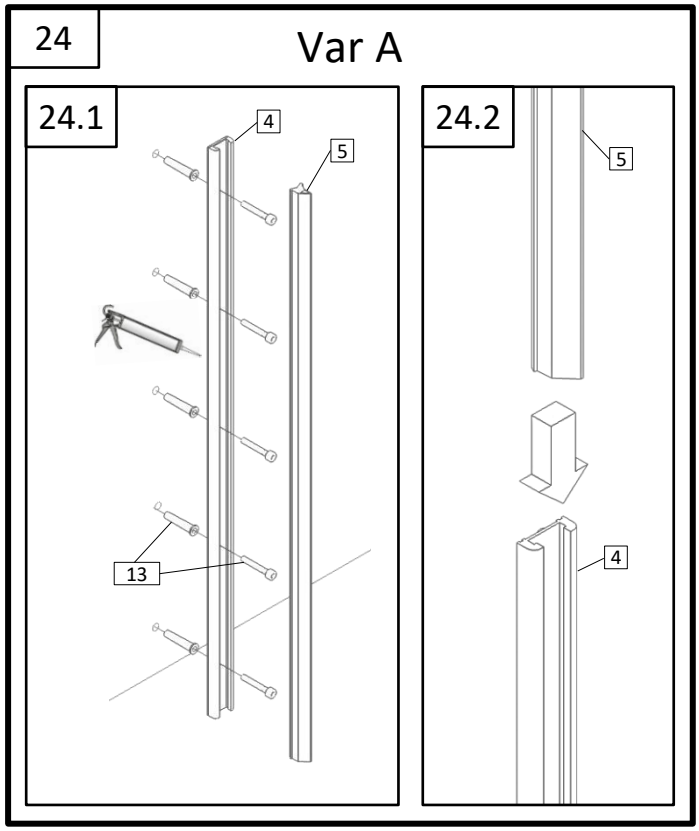
24
Var A
24.1
4
5
13
24.2
5
4

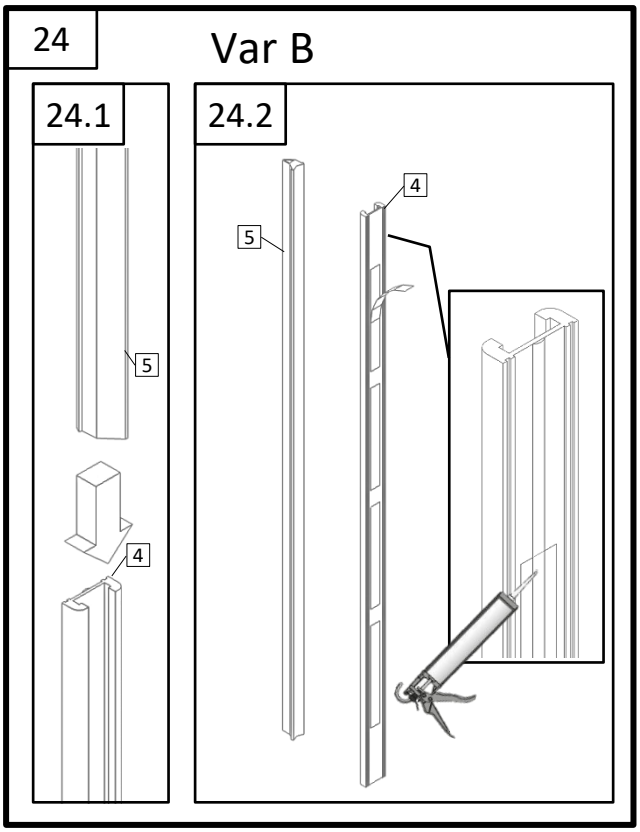
24
Var B
24.1
5
4
24.2
5
4

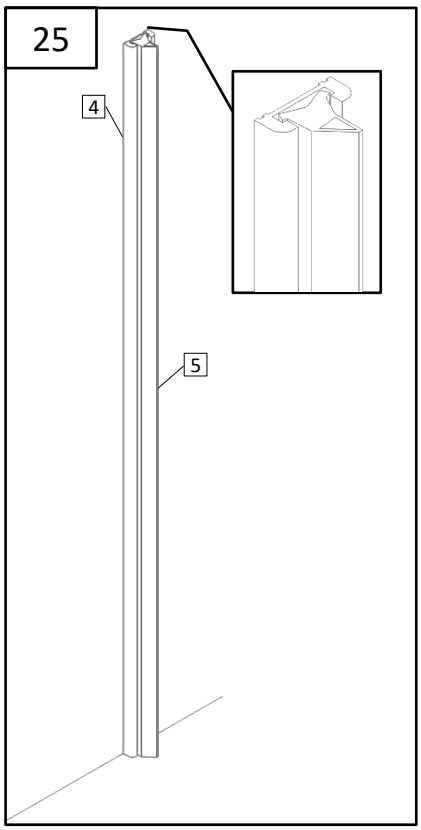
25
4
5

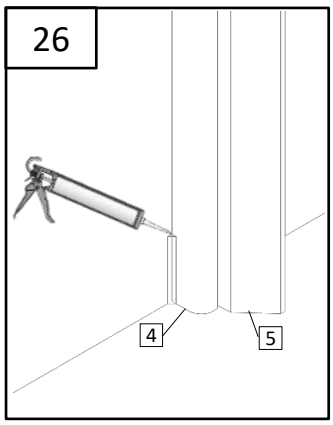
26
4
5

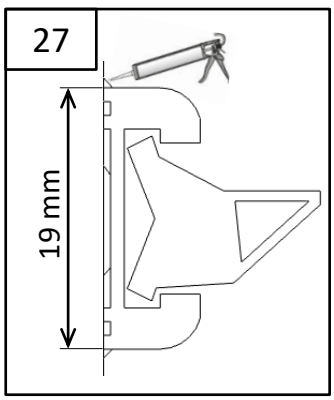
27
19 mm

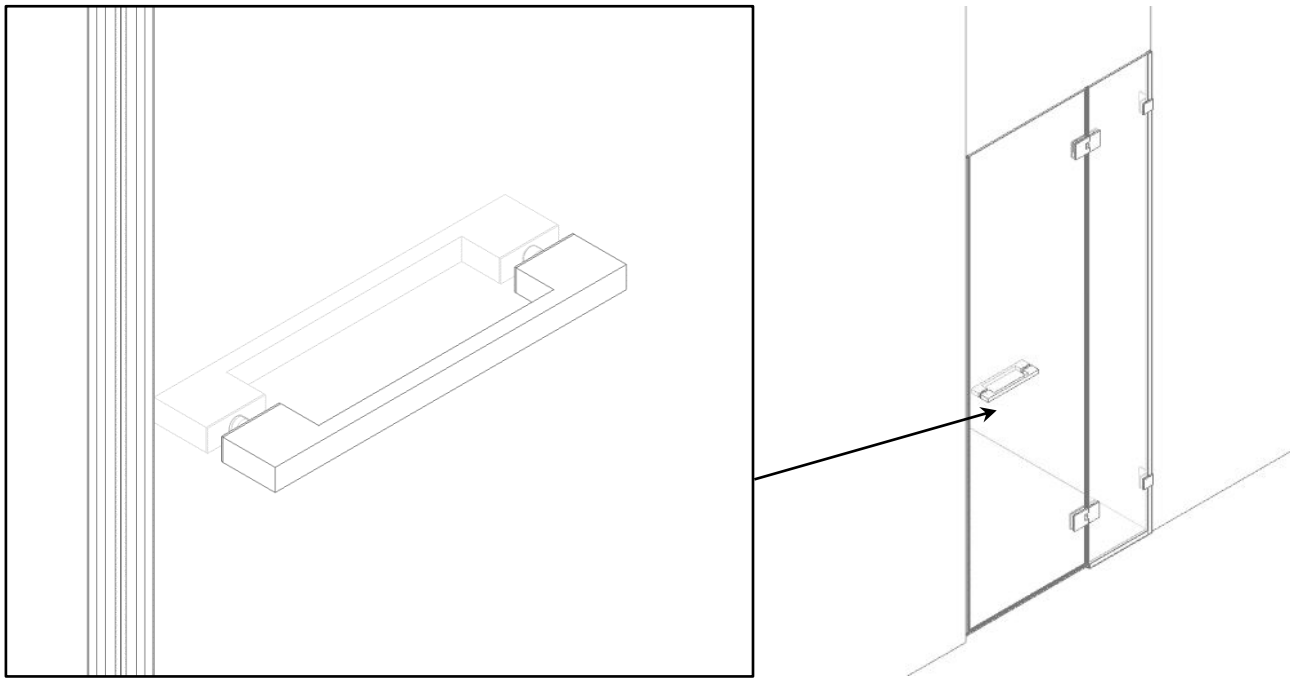

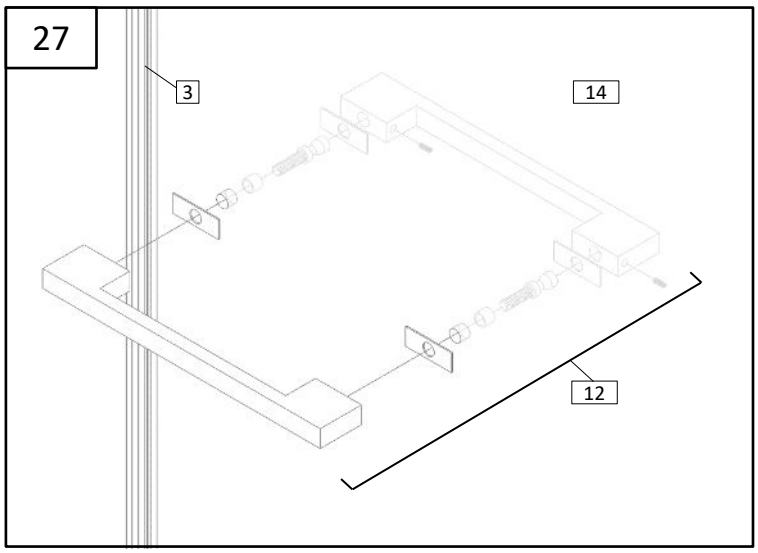
27
3
14
12

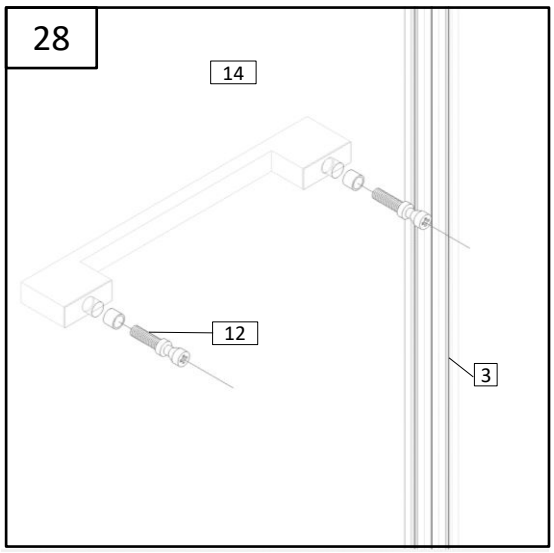
28
14
12
3

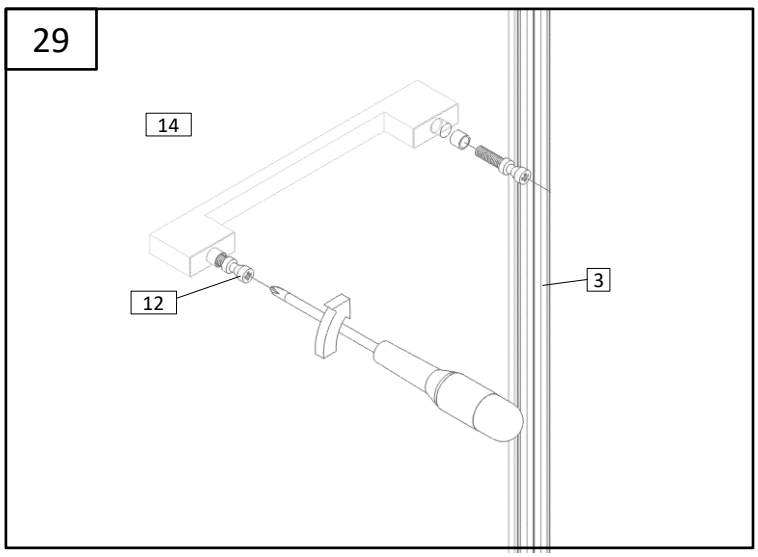
29
14
12
3

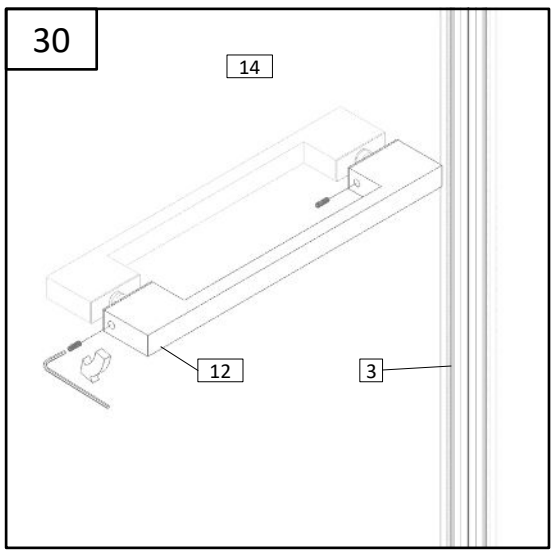
30
14
12
3

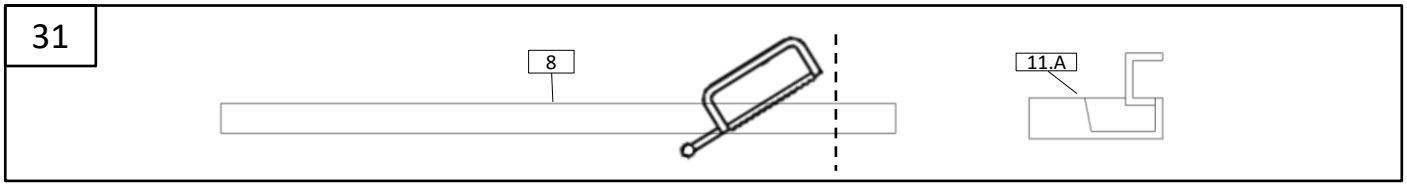
31
8
11.A

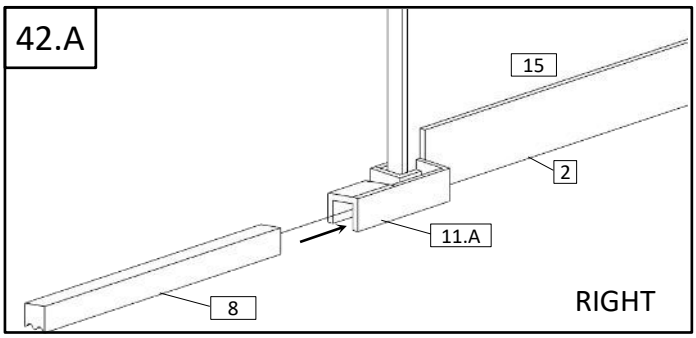
42.A
15
2
11.A
8
RIGHT

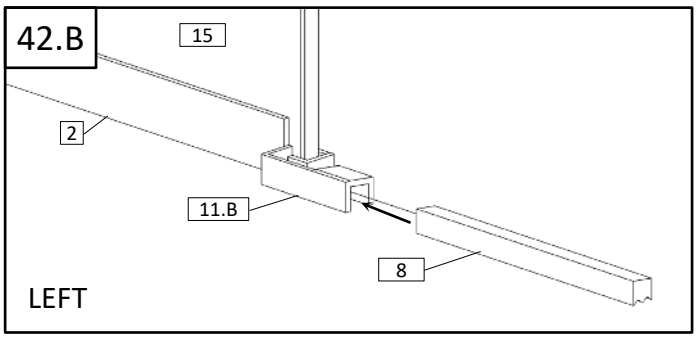
42.B
15
2
11.B
8
LEFT

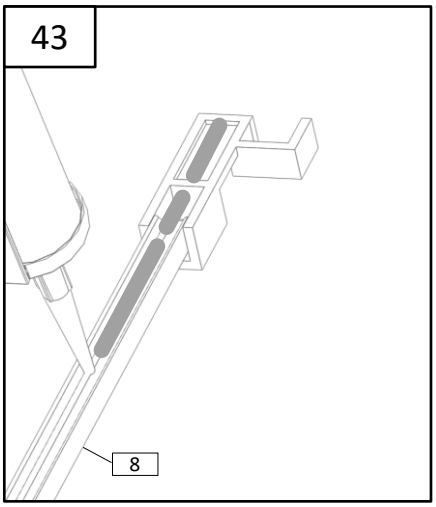
43
8

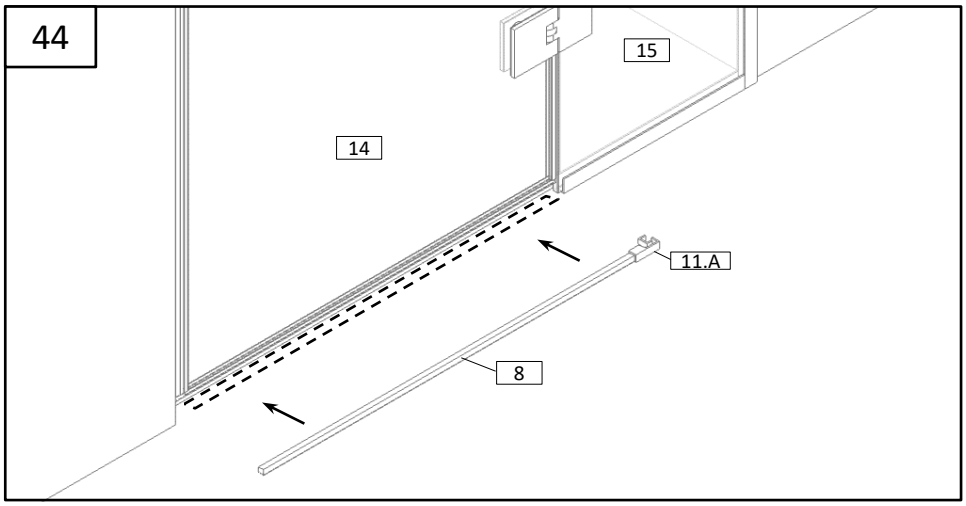
44
15
14
11.A
8

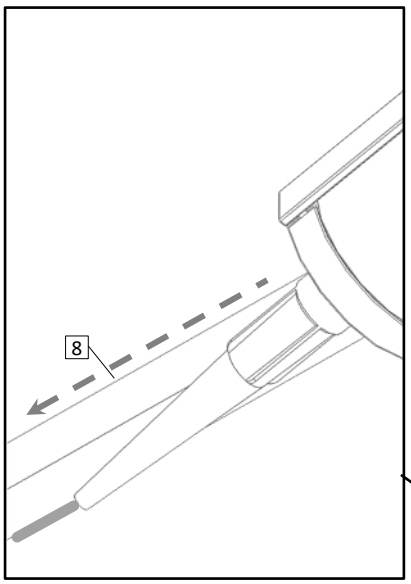
8

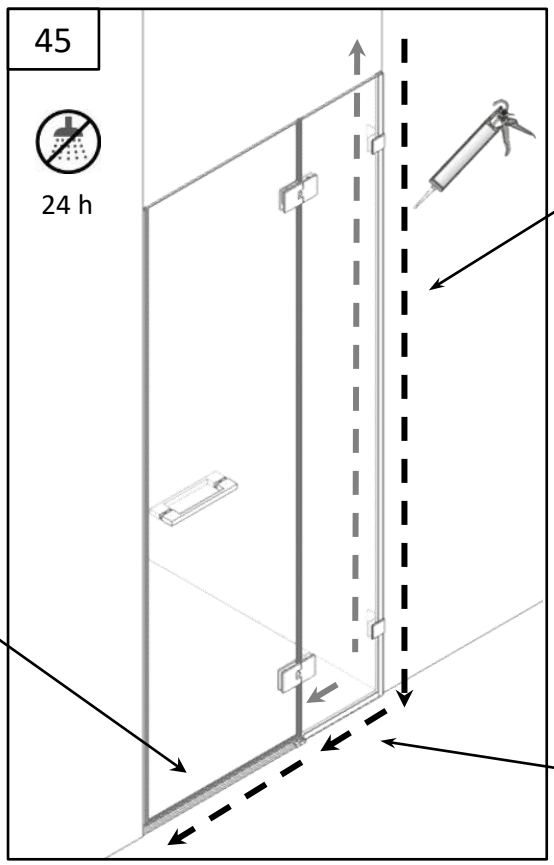
45
24 h

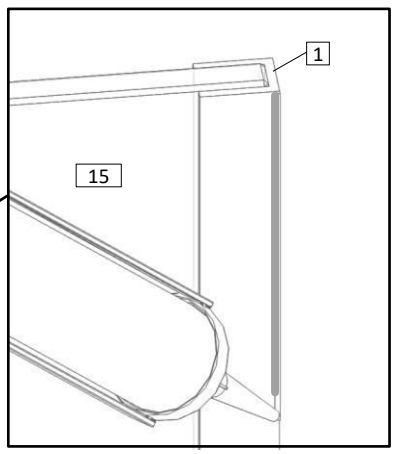
1
15

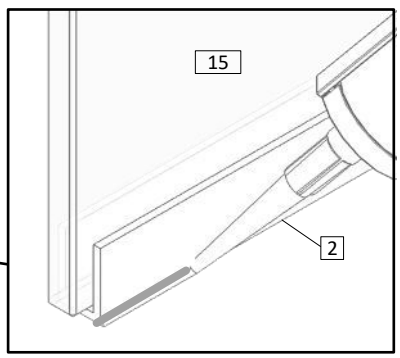
15
2