LUISA

Dušas durvju montāžas instrukcija

Инструкция по монтажу душевой двери

Shower door installation instructions

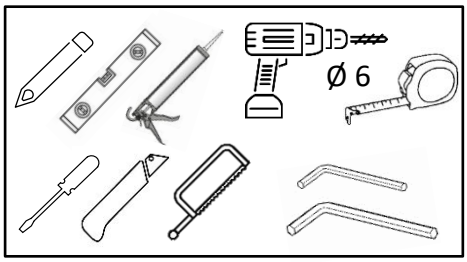

1.		PAL-01	2
2.		PAL-01B	2
3.		SU45CH + SK2SET1	2
4.		MF-42/8-ER	1
5.		R1653308	1
6.		400211PS-013	1
7.		SC-ALU8X9NEW	1
8.		SC-SL-UZL180R	1
9.		SC-SL-UZL180L	1
10.		OSH-OFS2CP	2
11.		DR-CH32	1
12.		3,5x35 SK1SET; Ø 6	2
13.		8 mm Safety Glass	1
14.		8 mm Safety Glass	1
15.		8 mm Safety Glass	1

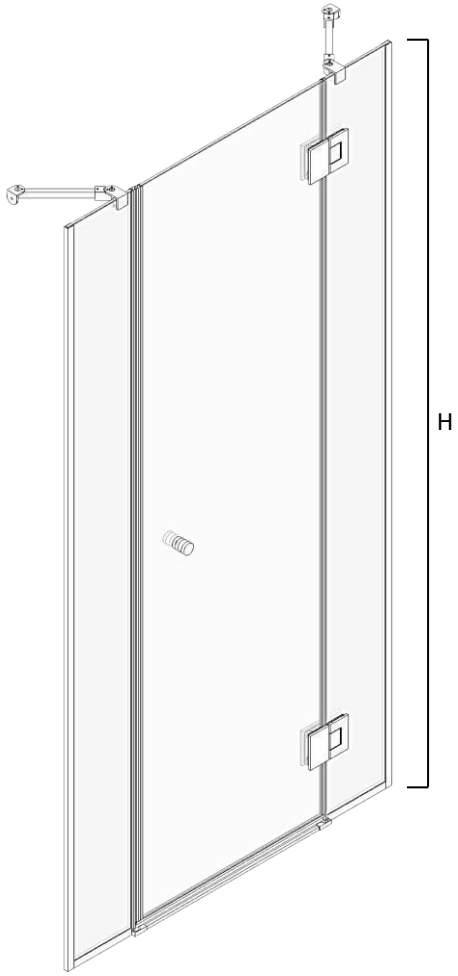

LUISA	A + BB (mm)	B (mm)	H (mm)
80LUI	798-803	150/150	1988
90LUI	898-903	200/200	1988
100LUI	998-1003	200/200	1988
110LUI	1098-1103	200/200	1988
120LUI	1198-1203	250/250	1988
130LUI	1298-1303	300/300	1988
140LUI	1398-1403	350/350	1988

L

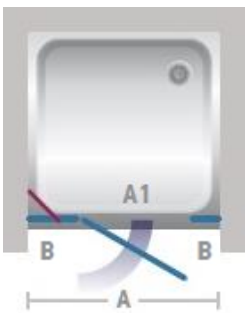

R

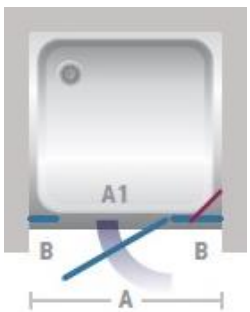

SIA Stikla Serviss, Toma iela 4, Rīga, LV-1003 Latvija, Tālr.: +371 67472933,
www.stikla-serviss.lv; e-pasts: info@stikla-serviss.lv

LUISA

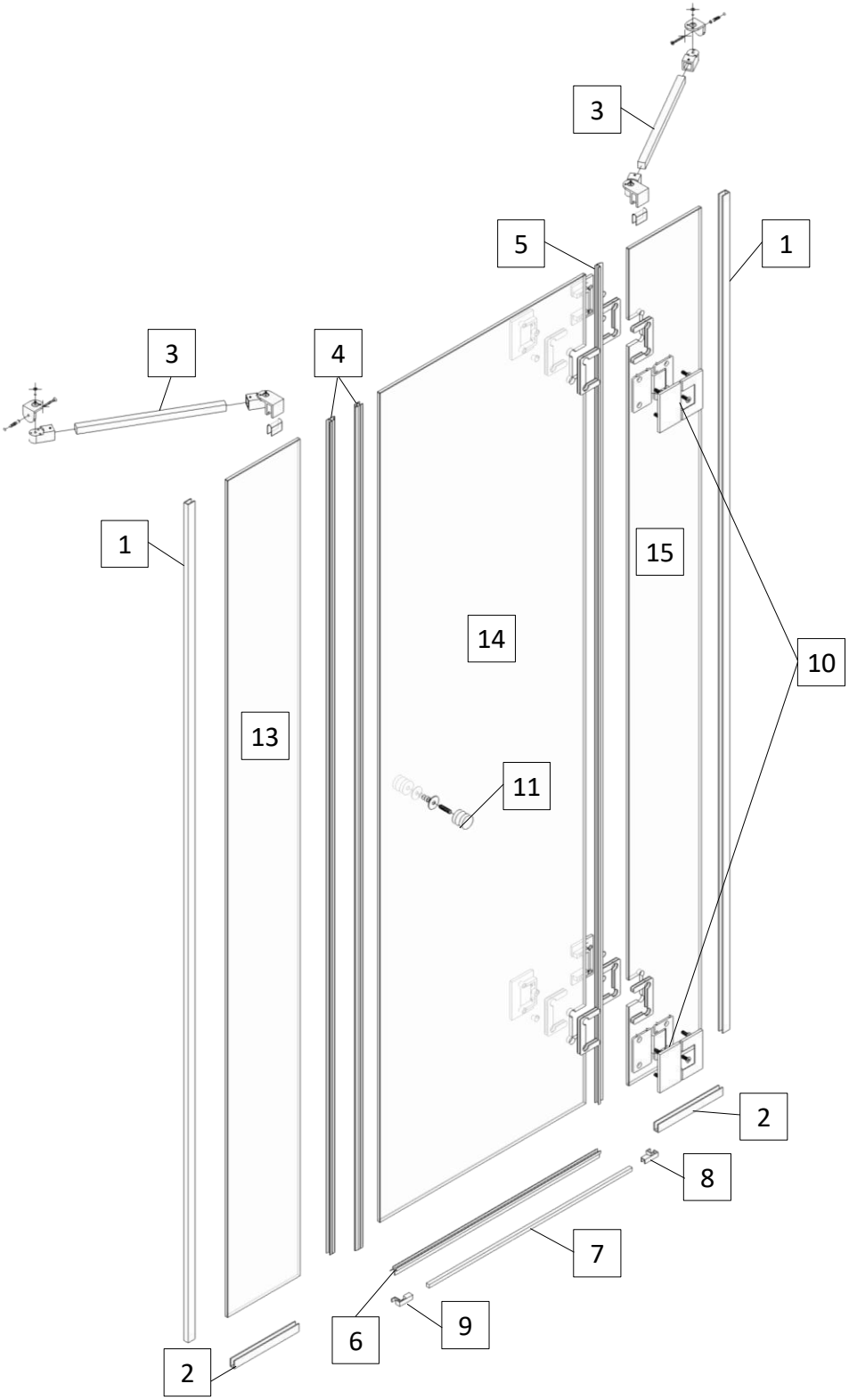

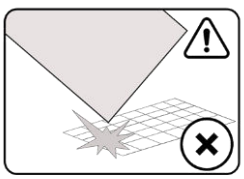

Uzmanību! Rūdīts stikls- rīkojieties uzmanīgi. Aizsargājiet stikla stūrus pret triecieniem.

Внимание! Закаленное стекло – будьте осторожны. Защищайте углы стекла от ударов.

Attention! Tempered glass - proceed with care. Protect the corners of the glass from impact.

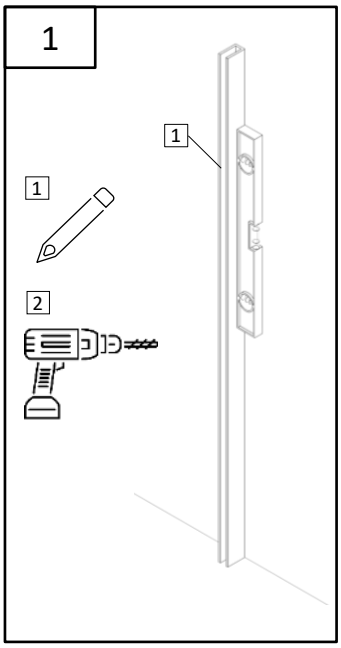
1
1
1
2

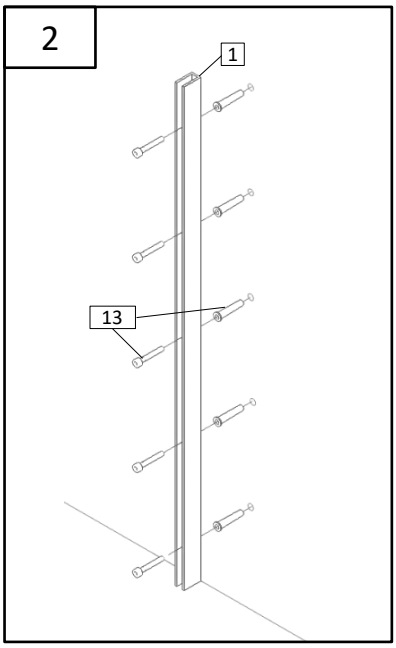
2
1
13

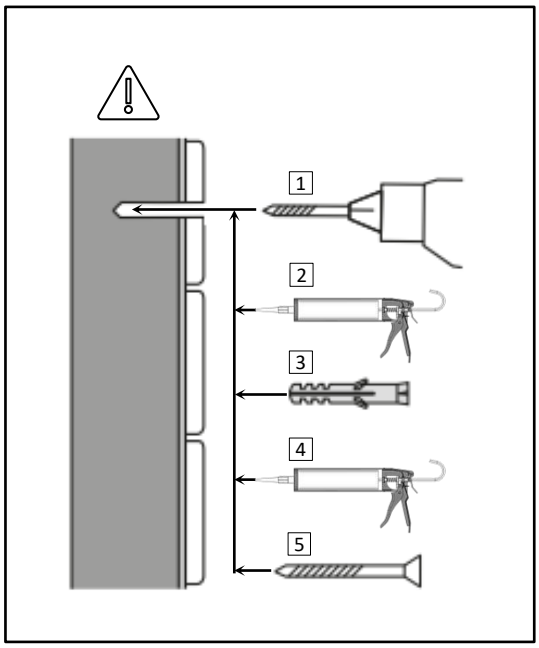
1
2
3
4
5

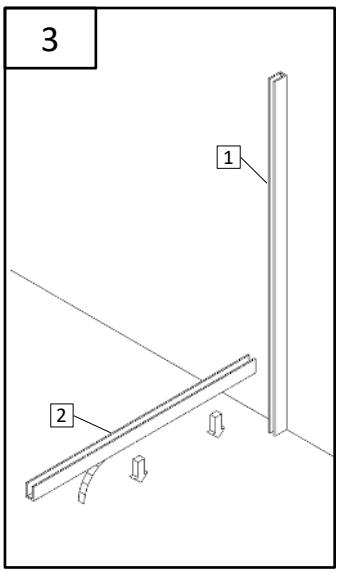
3
1
2

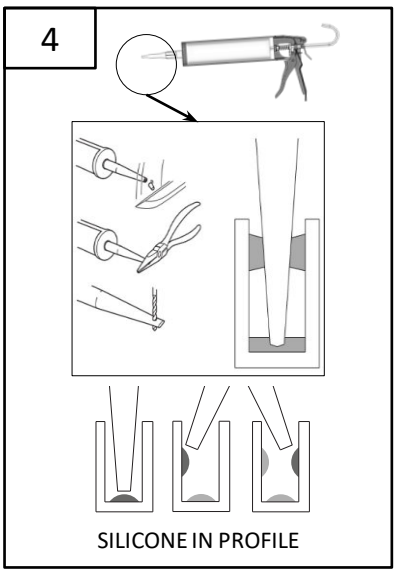
4
SILICONE IN PROFILE

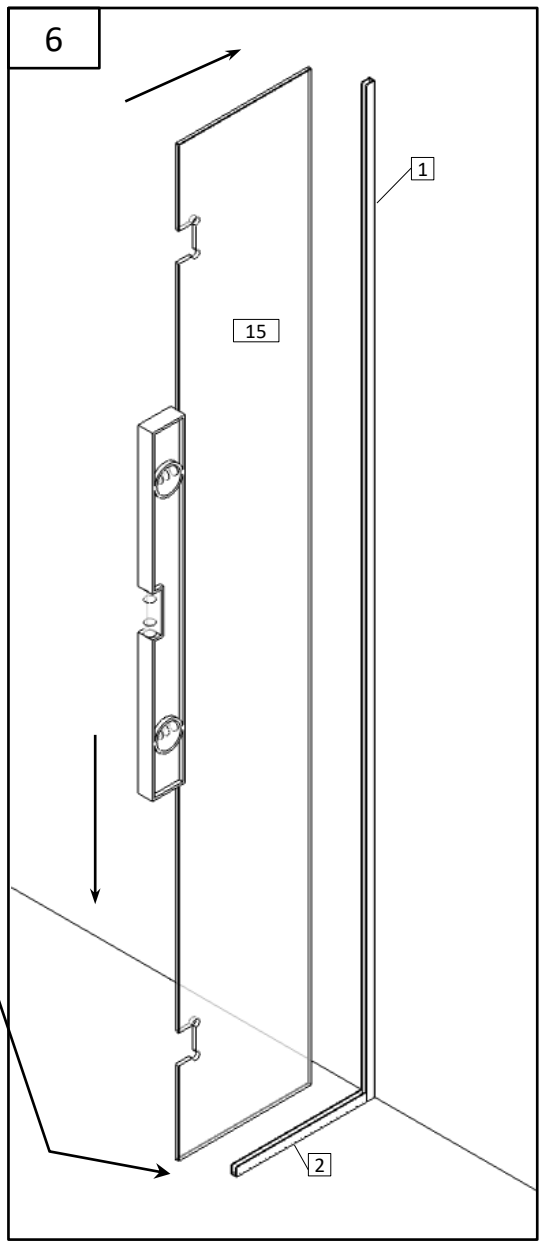
6
1
15
2

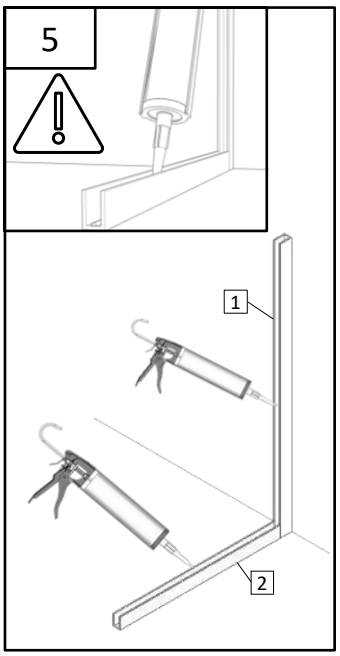
5
1
2

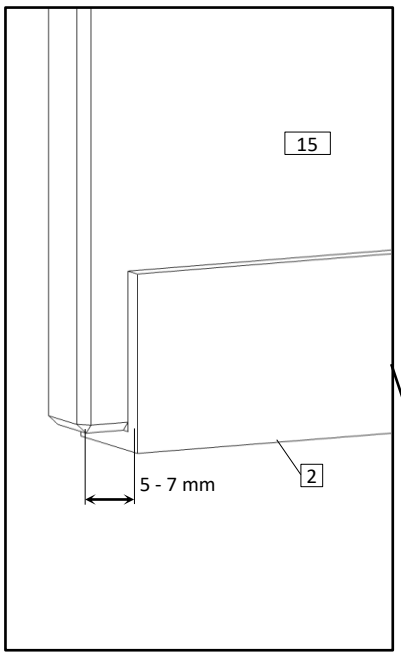
15
5 - 7 mm
2

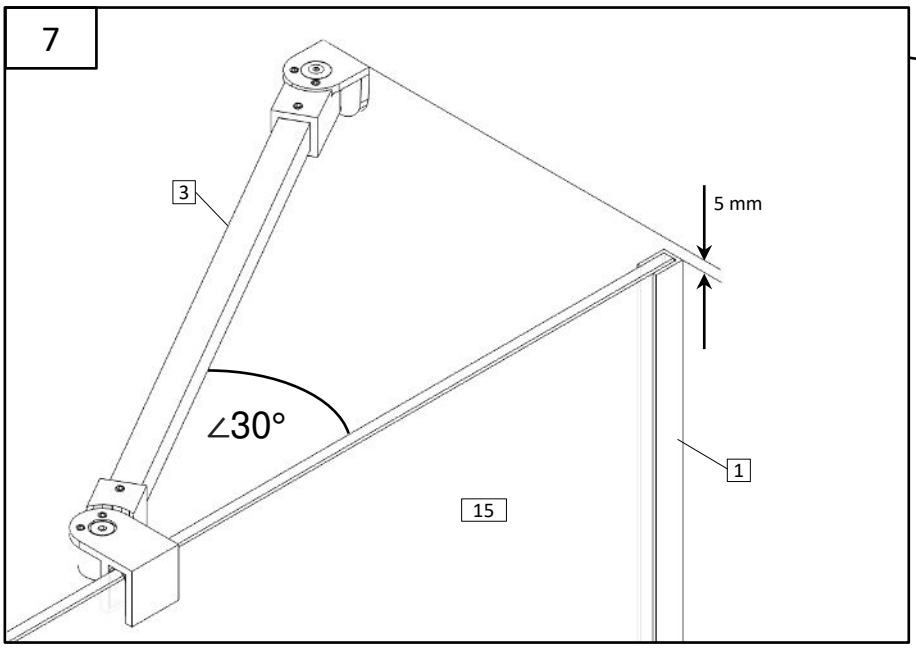
7
3
5 mm
∠30°
1
15

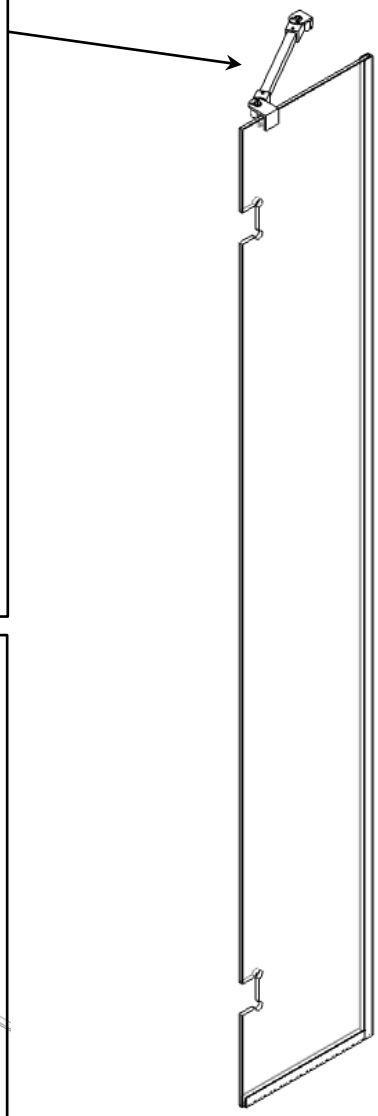

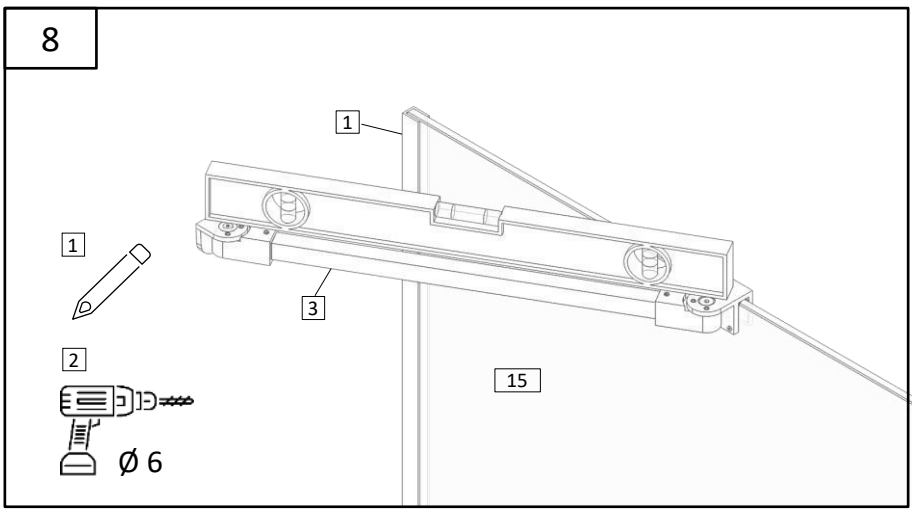
8
1
1
3
2
15
Ø 6

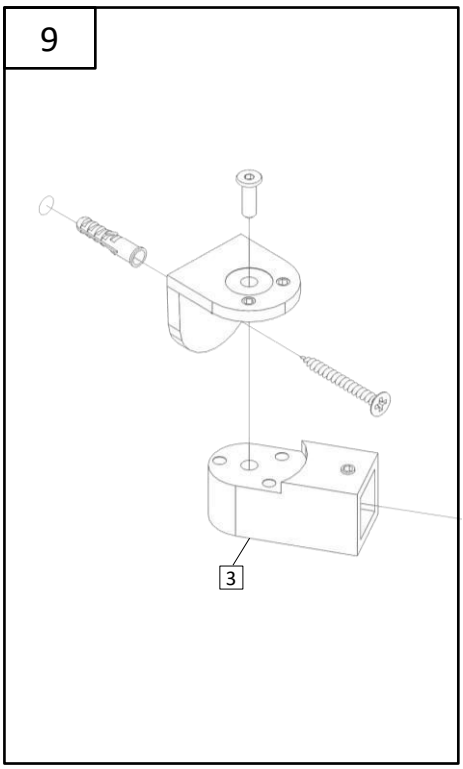
9
3

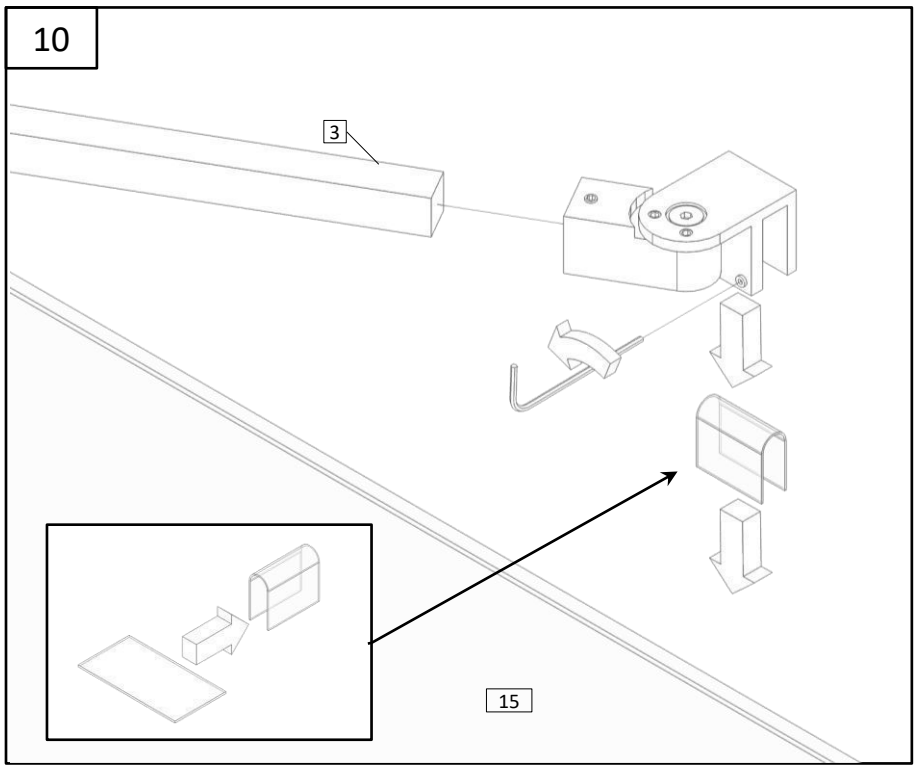
10
3
15

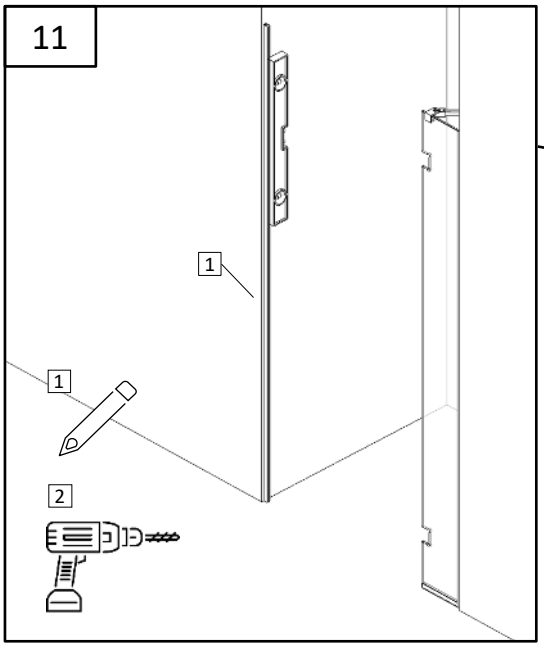
11
1
1
2

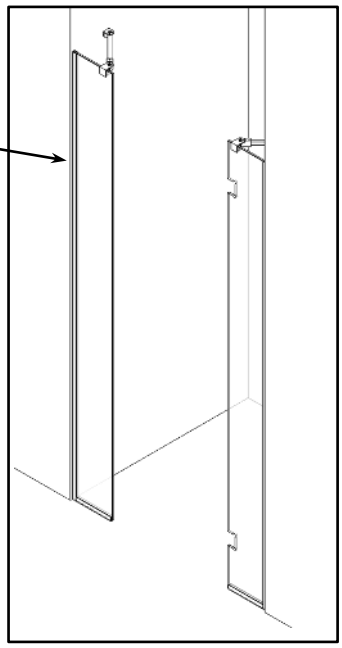

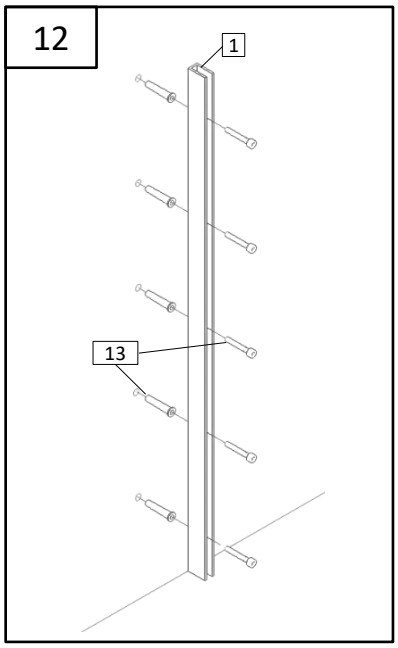
12
1
13

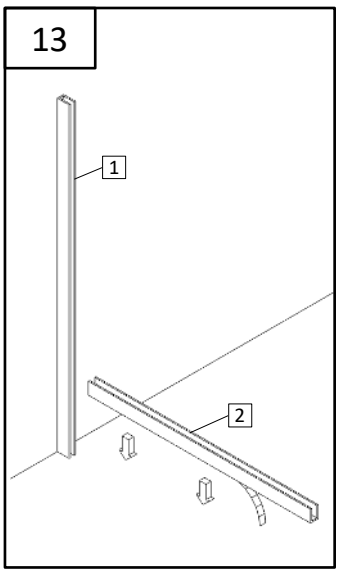
13
1
2

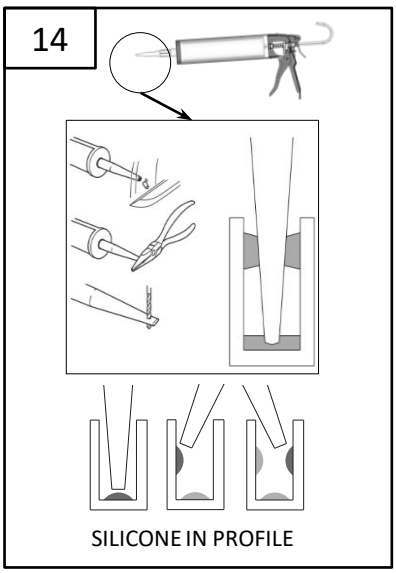
14
SILICONE IN PROFILE

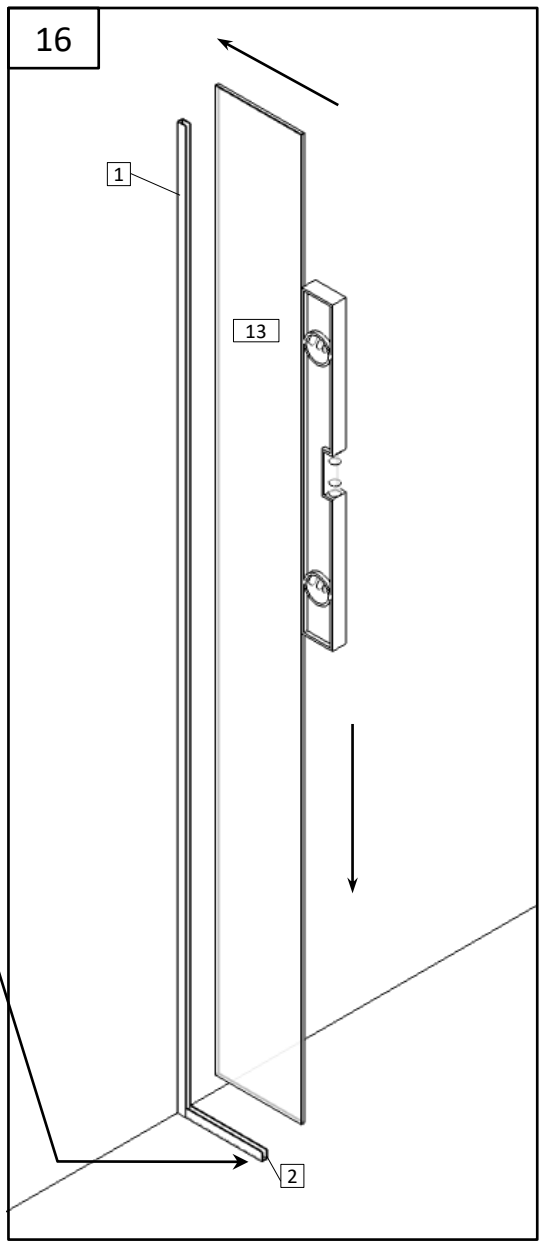
16
1
13
2

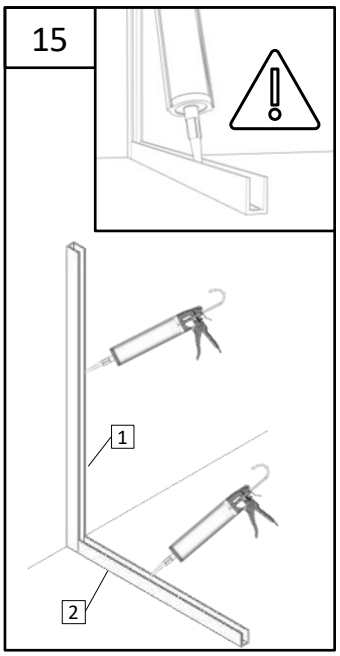
15
1
2

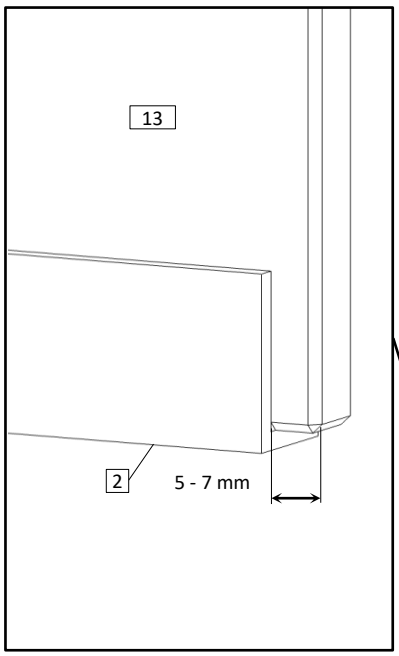
13
2
5 - 7 mm

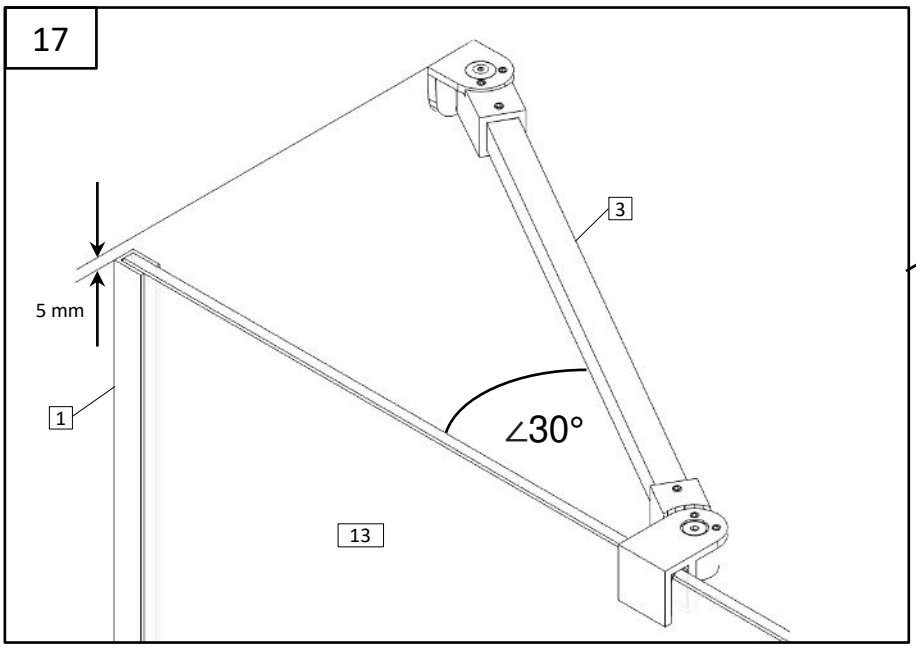
17
3
5 mm
1
∠30°
13

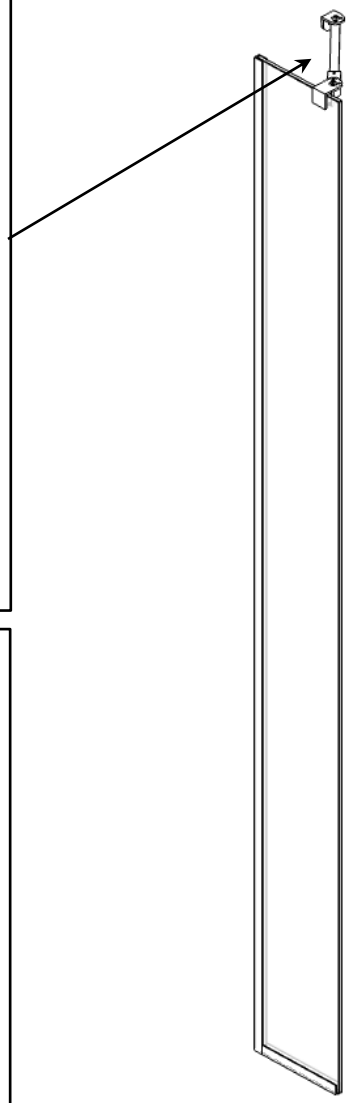

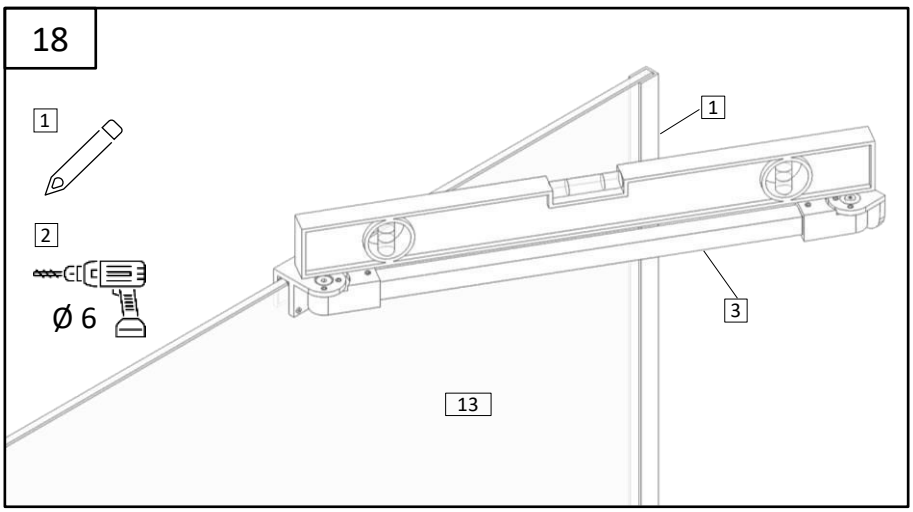
18
1
2
Ø 6
1
3
13

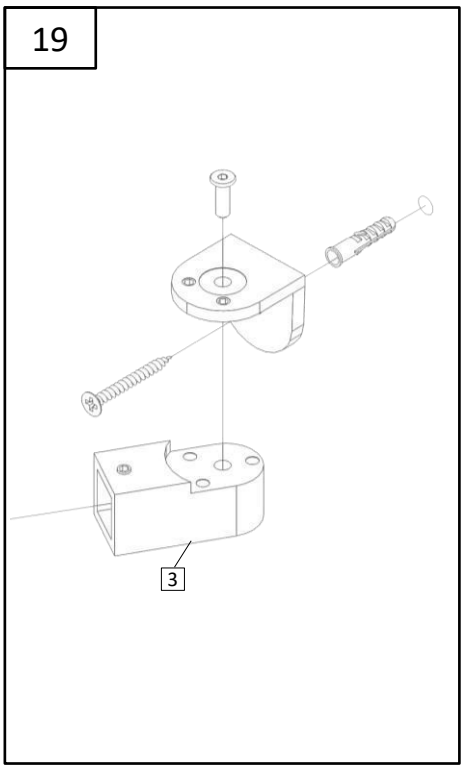
19
3

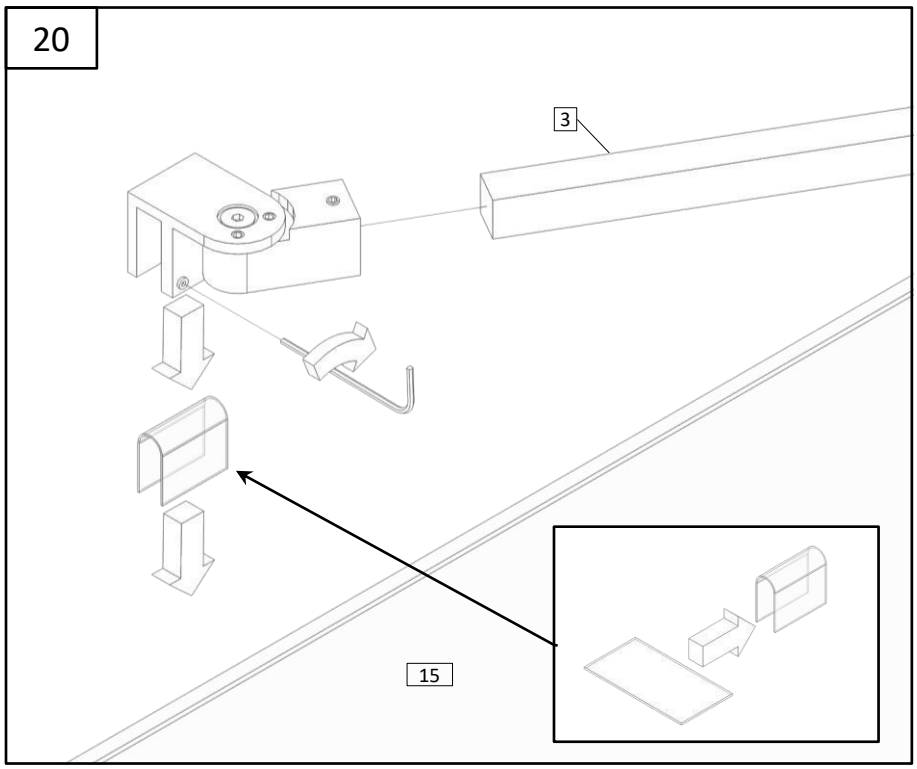
20
3
15

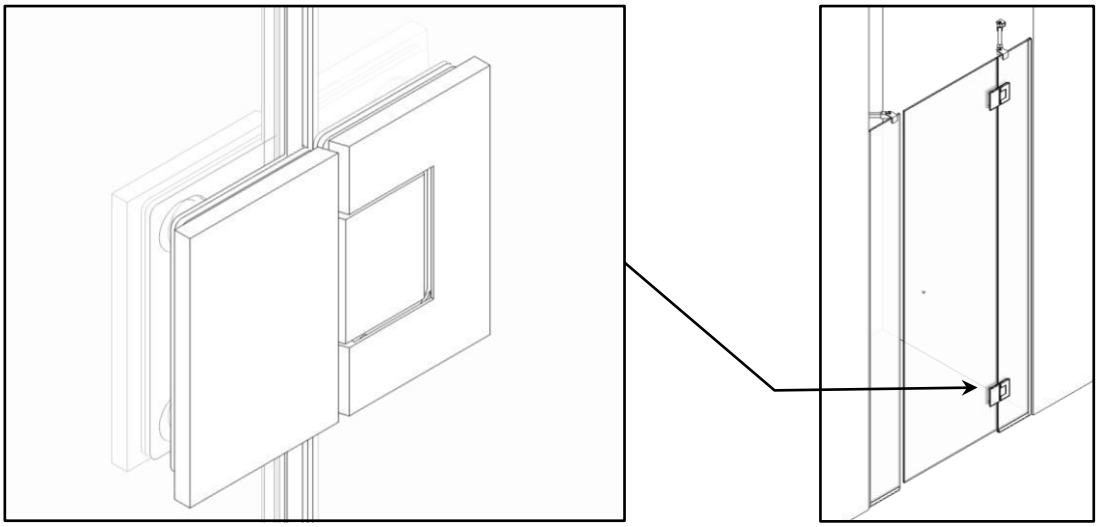

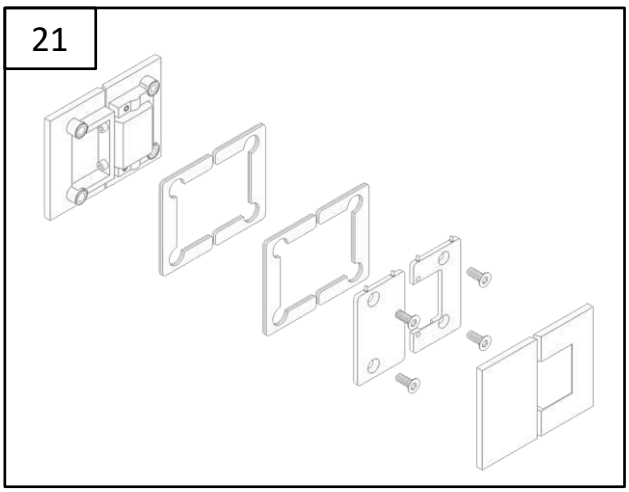
21

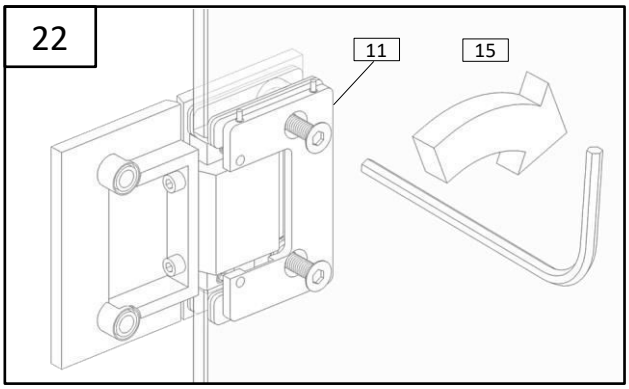
22
11
15

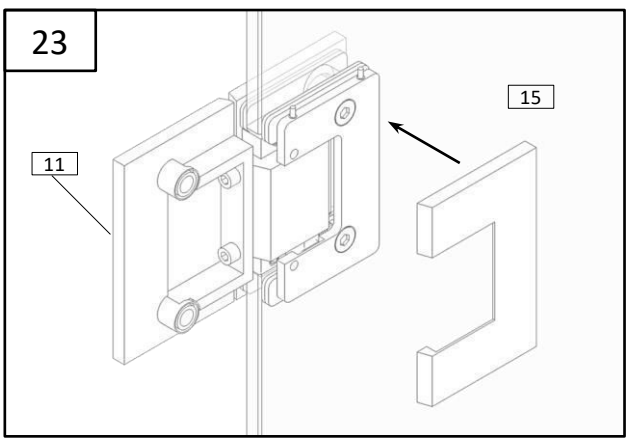
23
11
15

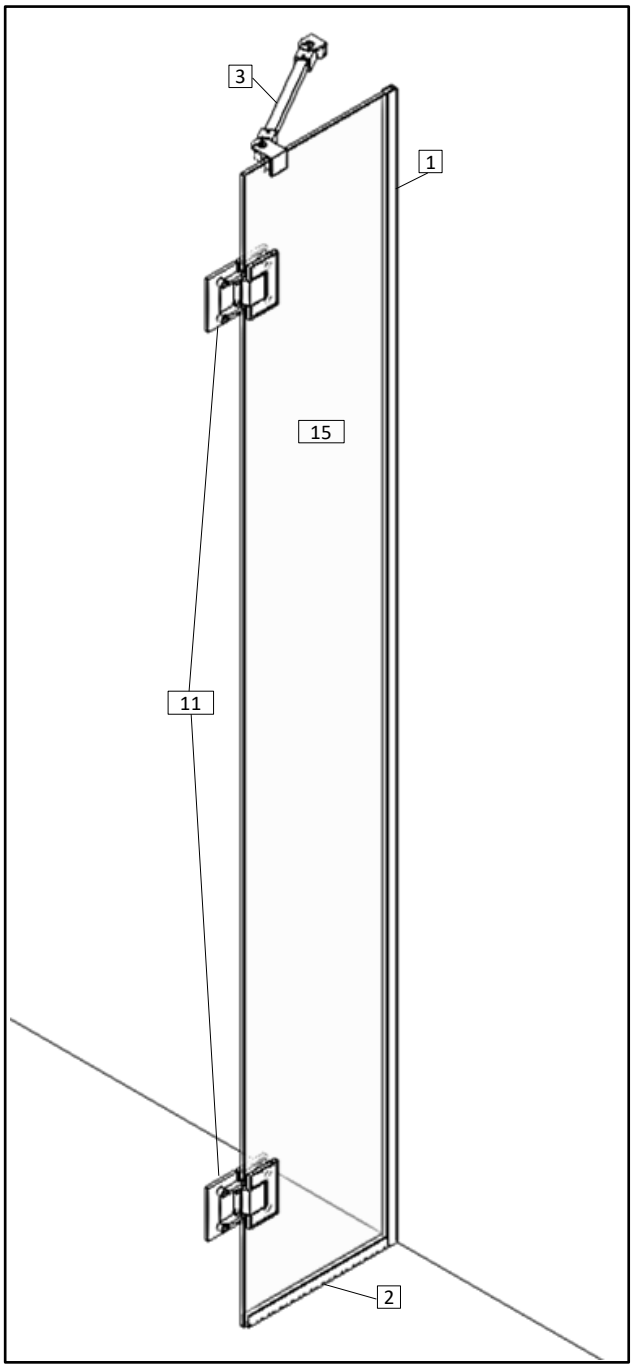
3
1
15
11
2

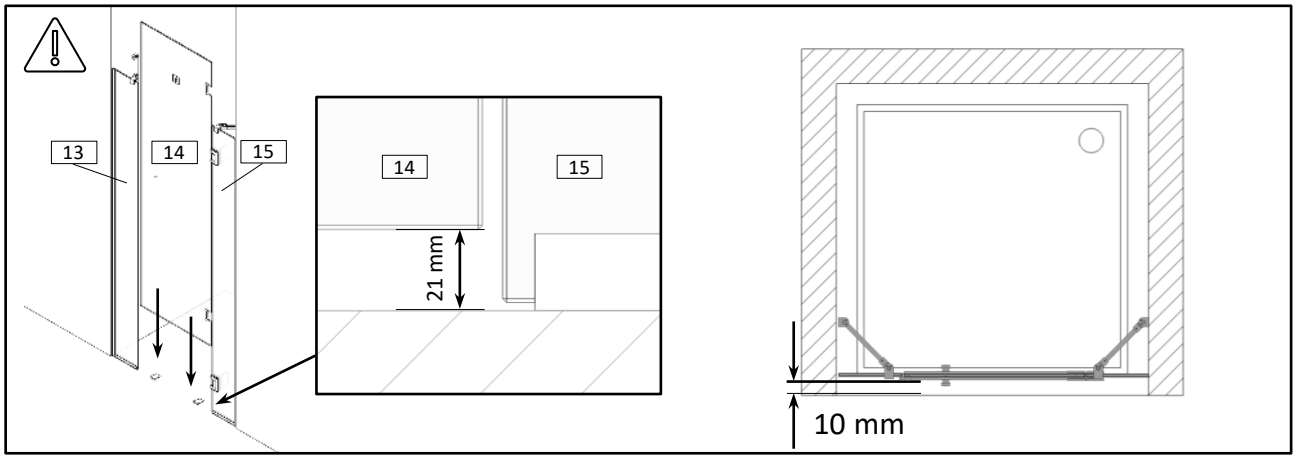
13
14
15
14
15
21 mm
10 mm

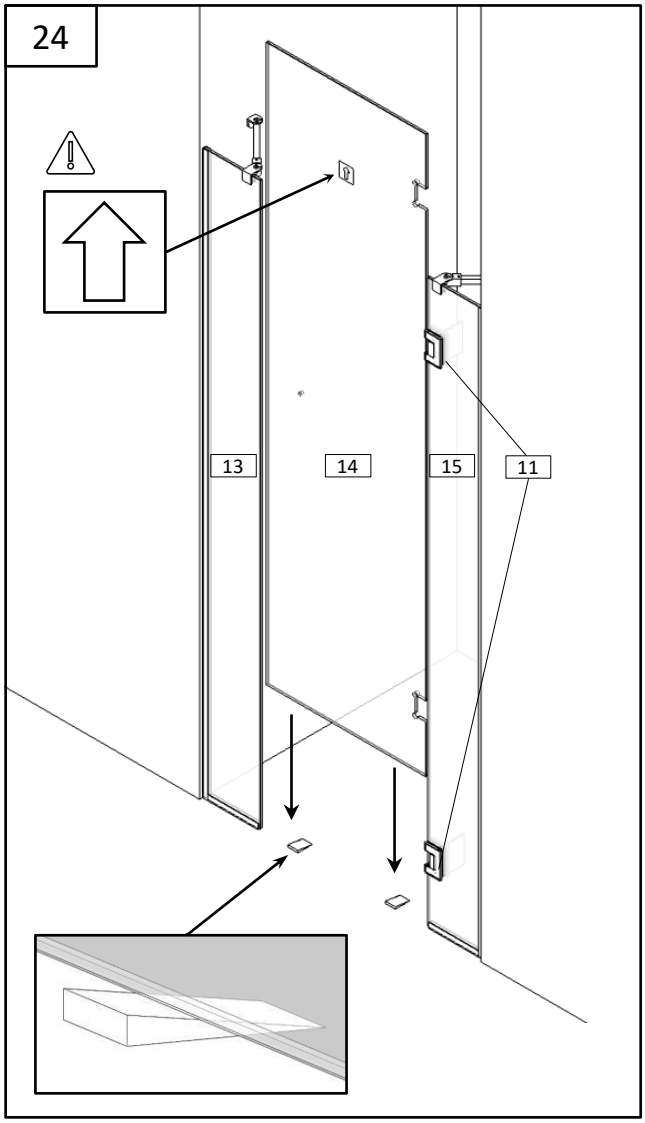
24
13
14
15
11

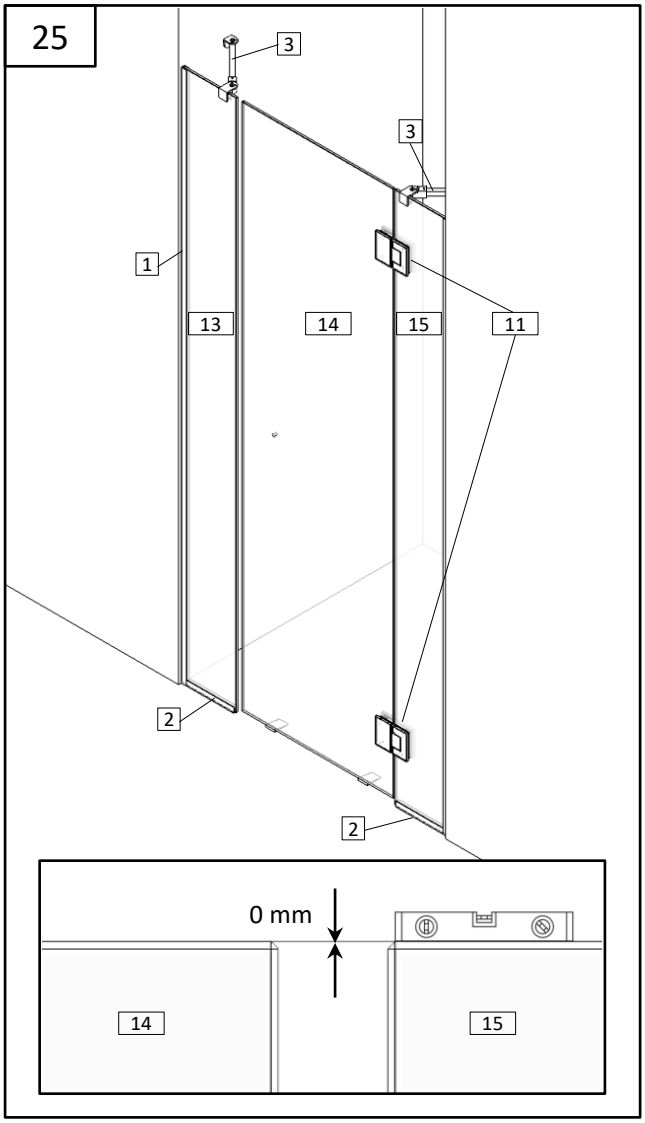
25
3
3
1
13
14
15
11
2
2
0 mm
14
15

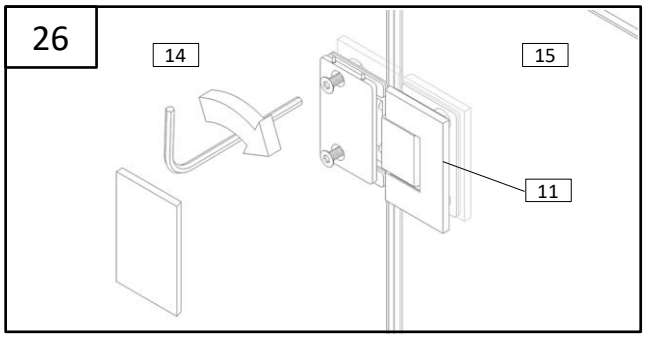
26
14
15
11

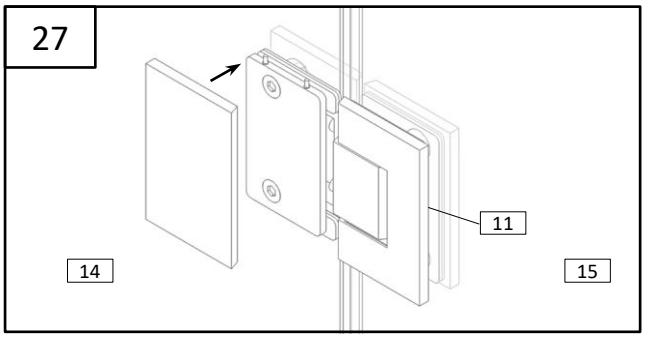
27
11
14
15

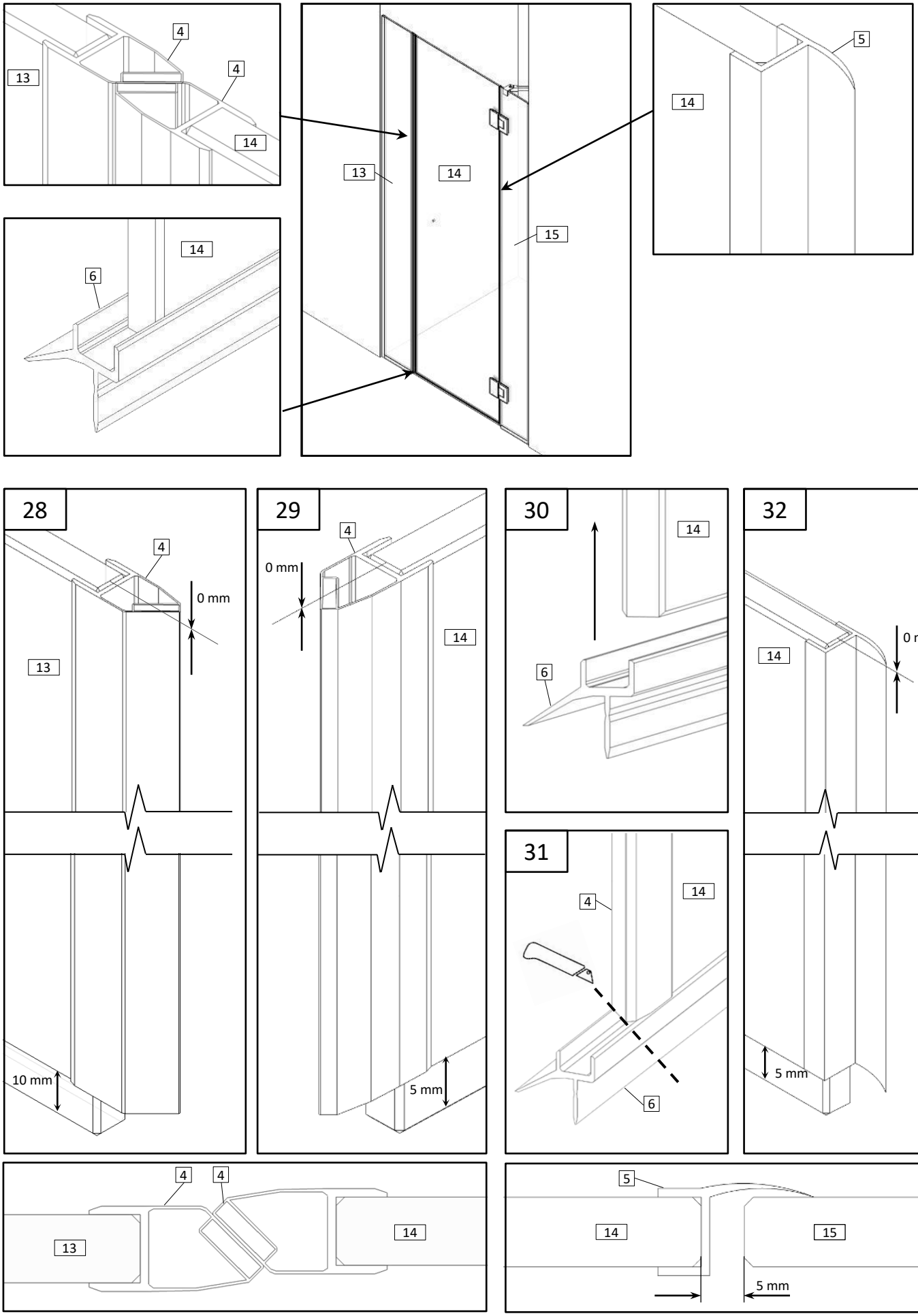
4
4
13
14
13
14
15
5
14
14
6
28
4
0 mm
13
10 mm
29
4
0 mm
14
5 mm
30
14
6
31
4
14
6
32
0 mm
14
5 mm
4
4
13
14
5
14
15
5 mm

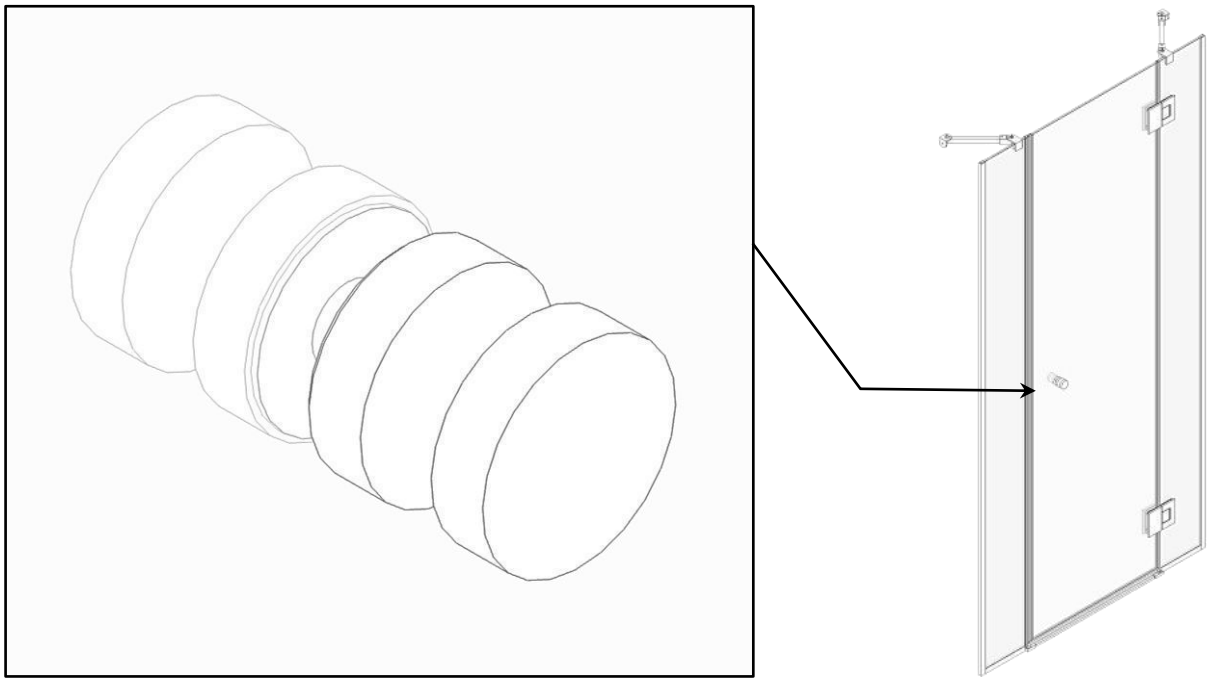

33

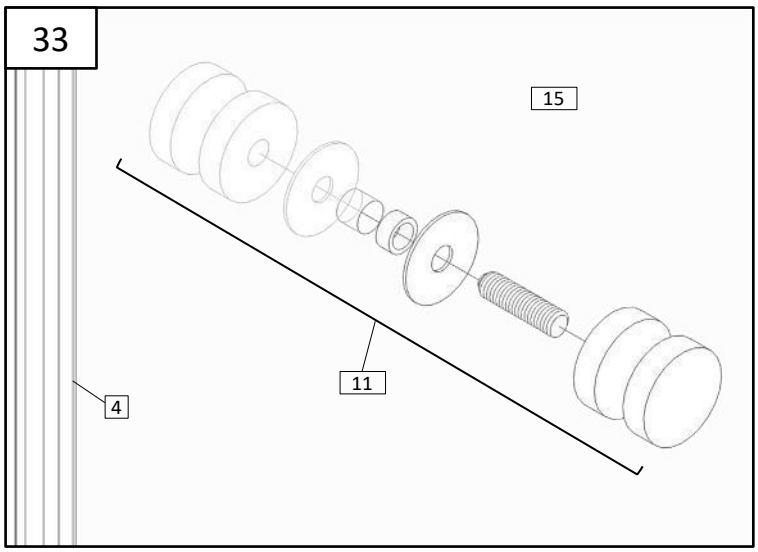

34

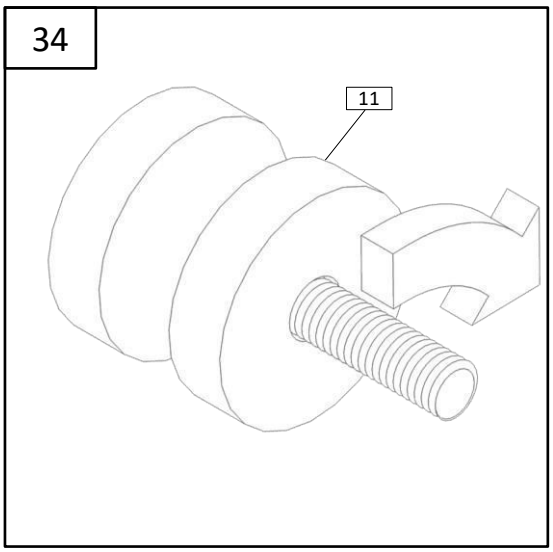

35

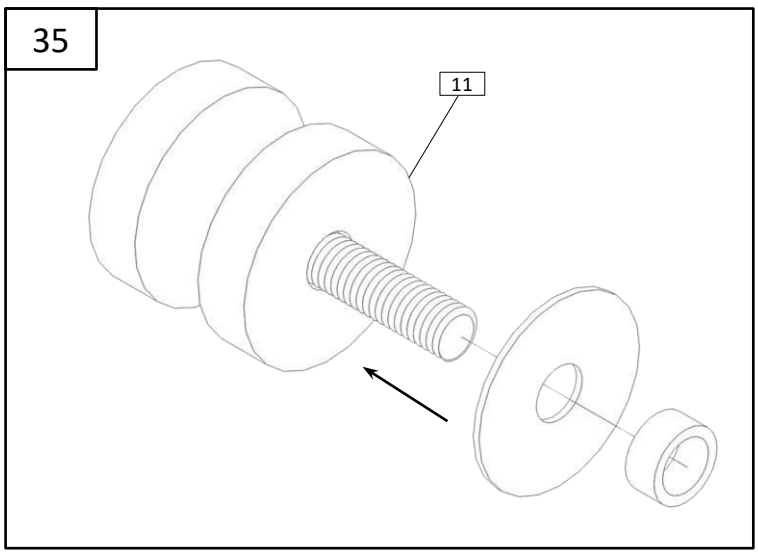

36

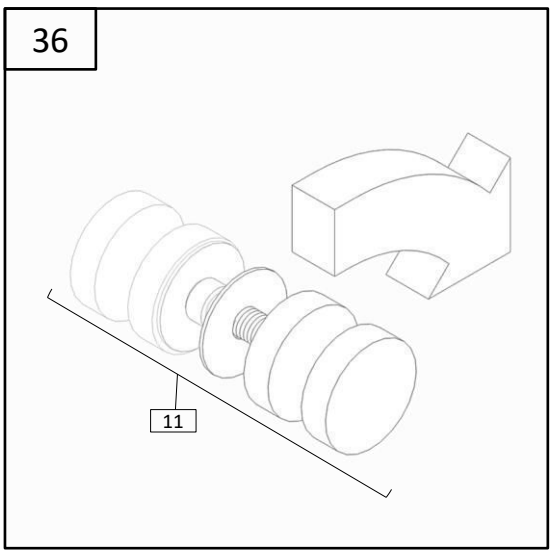

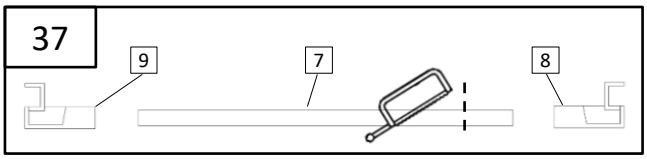
37
9
7
8

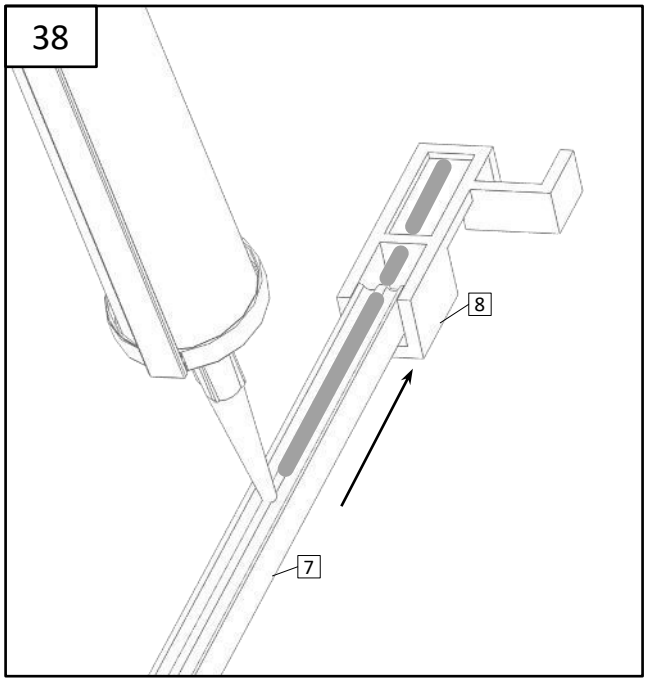
38
8
7

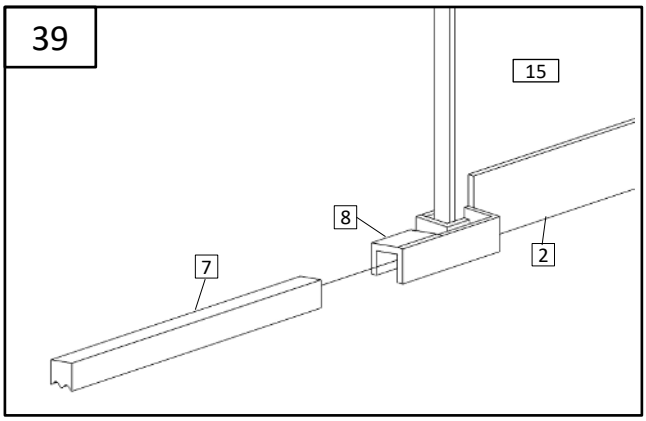
39
15
8
7
2

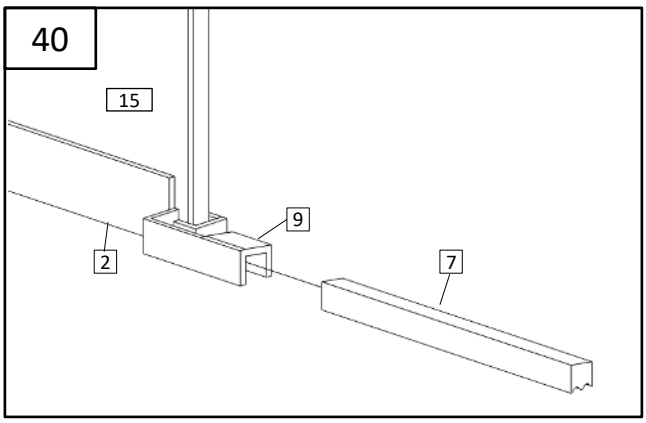
40
15
9
2
7

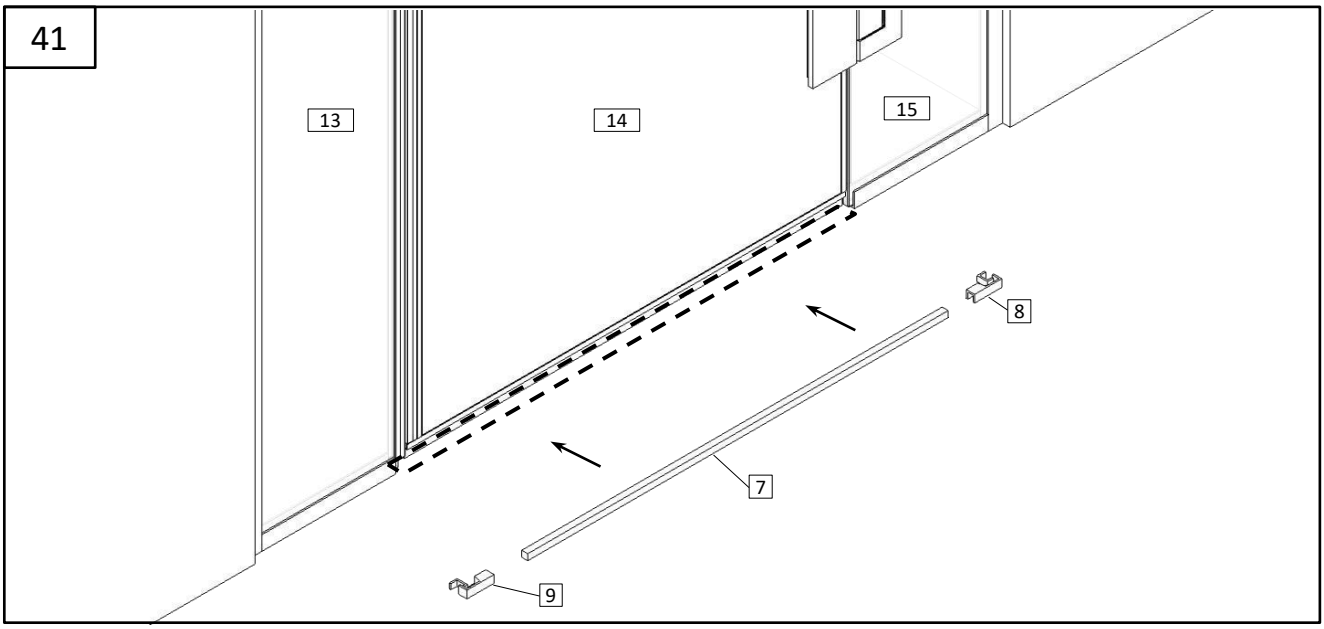
41
13
14
15
8
7
9

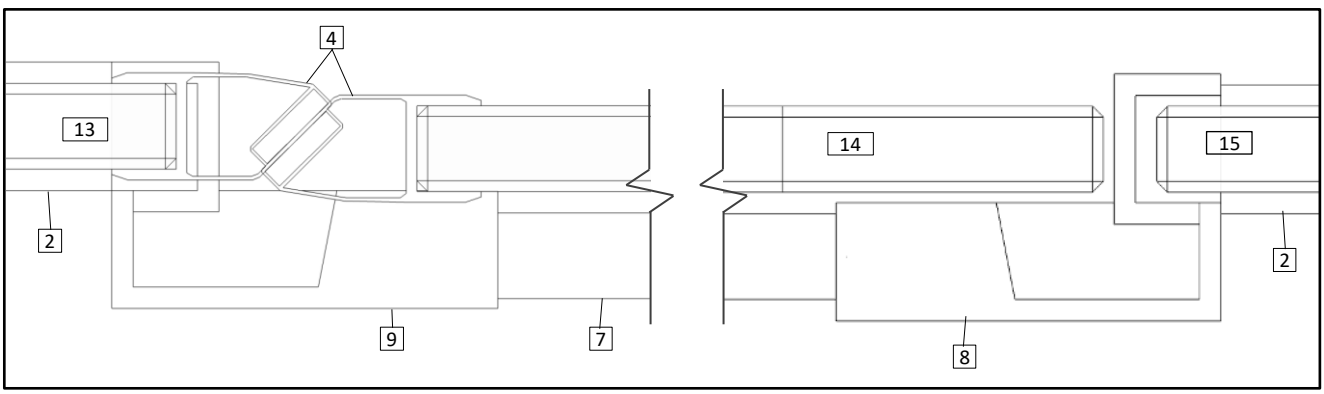
4
13
2
9
7
14
15
2
8

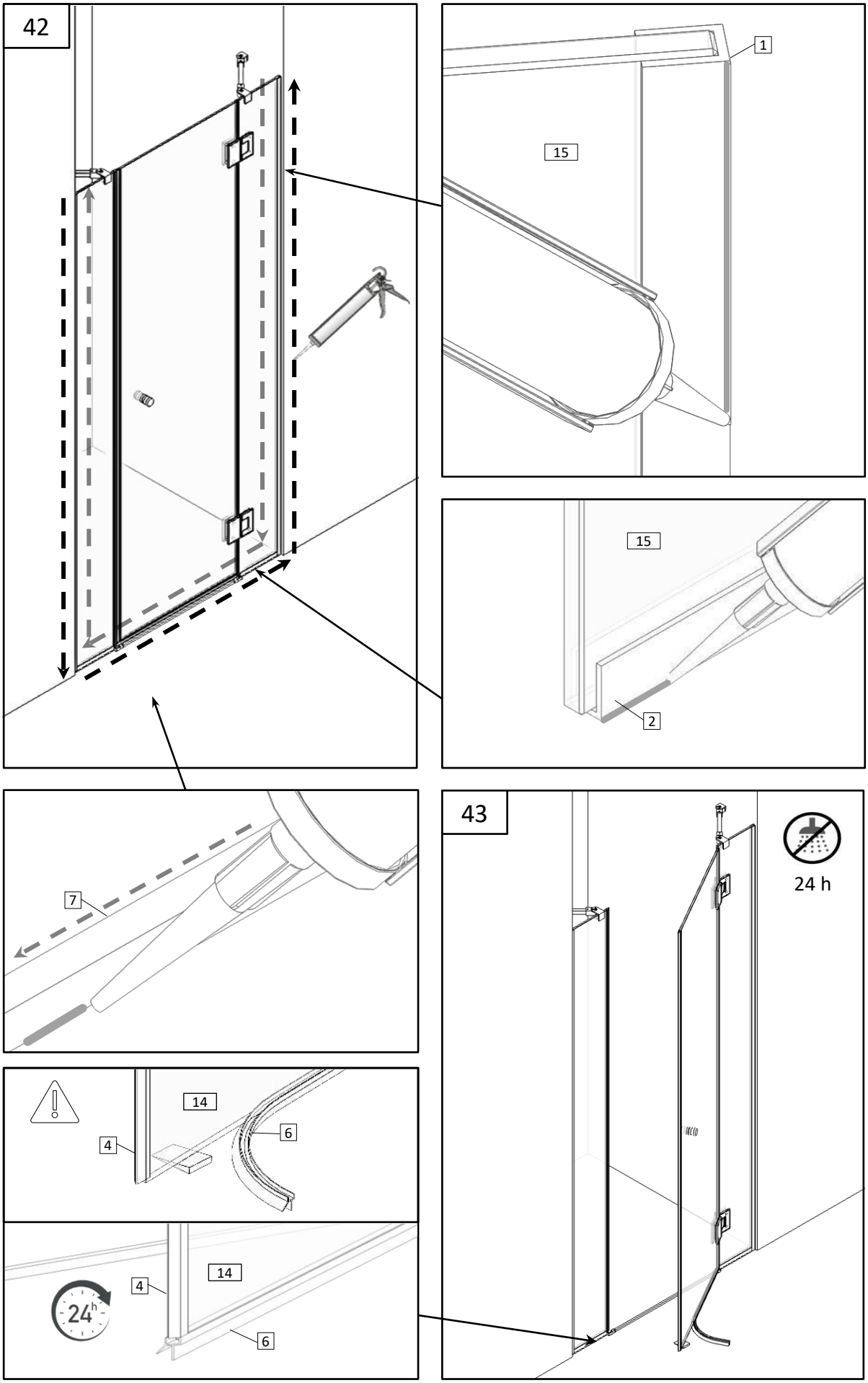
42
1
15
15
2
7
43
24 h
14
4
6
14
4
24h
6