TRE

Dušas sienas montāžas instrukcija

Инструкция по монтажу душевой стены

Shower wall installation instructions

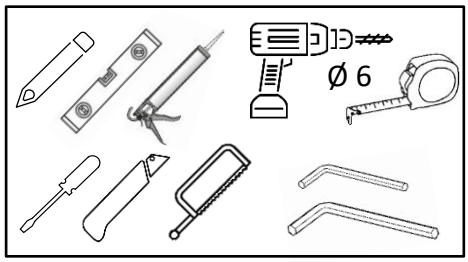

1.		DZT100CHR10X2 0 + SK2SET 1	1
2.		PAL-01	1
3.		PAL-01B	1
4.		PAL-01B-2	1
5.A		PGB-902	2
5.B		5213150	2
6.		BB 52 135 19	1
7.		3,5X35 SK1SET	1
8.		8 mm Safety Glass	1
9.		8 mm Safety Glass	1

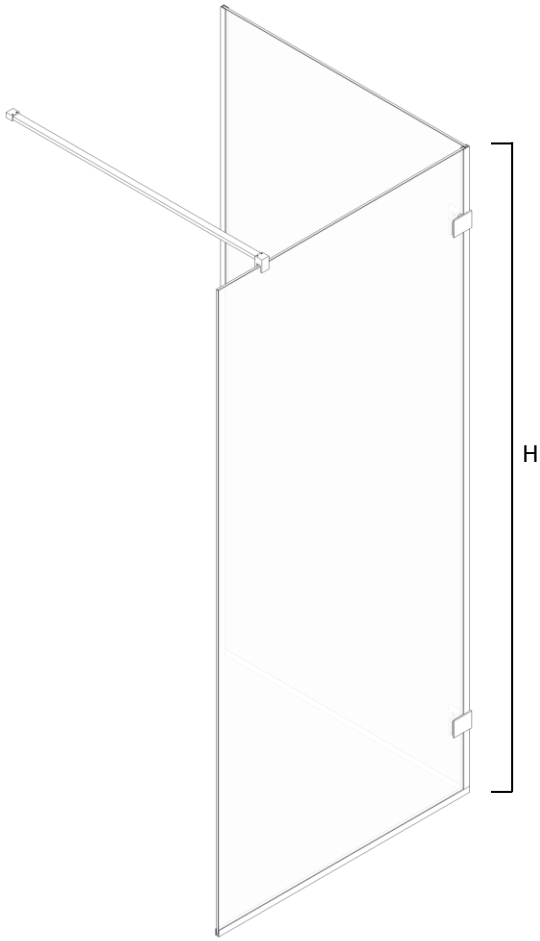

TRE	A (mm)	B (mm)	H (mm)
90_90TRE	865	878-883	1988
100_80TRE	965	778-783	1988
110_90TRE	1065	878-883	1988
120_80TRE	1165	778-783	1988
120_90TRE	1165	878-883	1988
140_100TRE	1365	978-983	1988
160_100TRE	1565	978-983	1988

LEFT

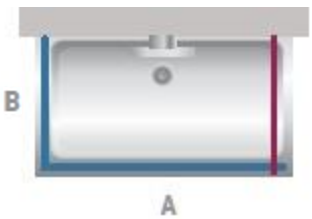

RIGHT

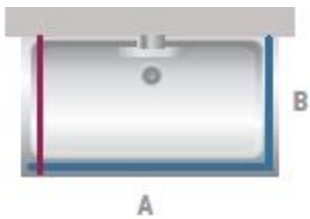

TRE

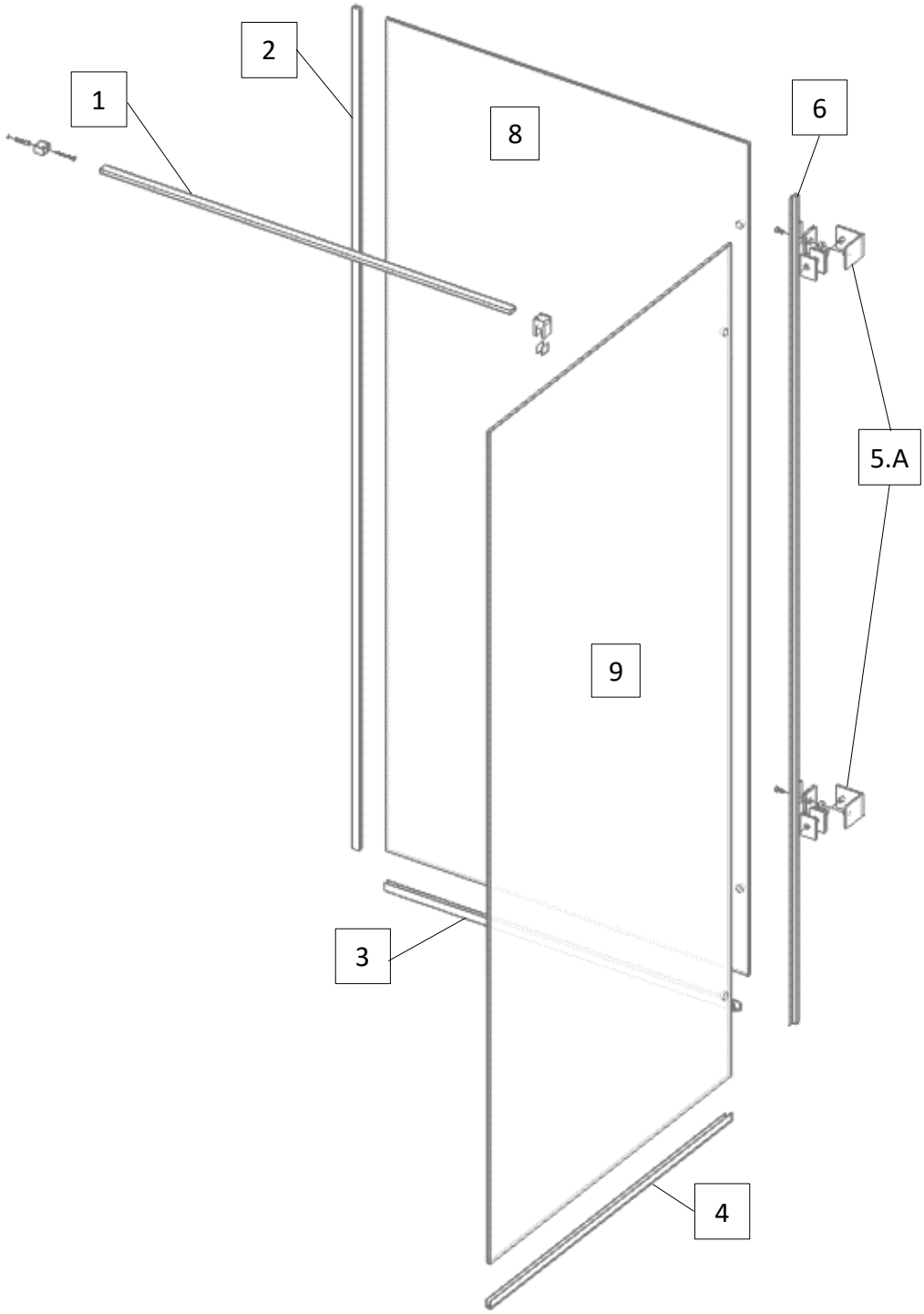

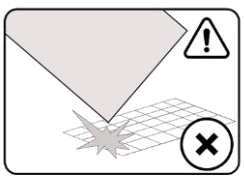

Uzmanību! Rūdīts stikls- rīkojieties uzmanīgi. Aizsargājiet stikla stūrus pret triecieniem.

Внимание! Закаленное стекло – будьте осторожны. Защищайте углы стекла от ударов.

Attention! Tempered glass - proceed with care. Protect the corners of the glass from impact.

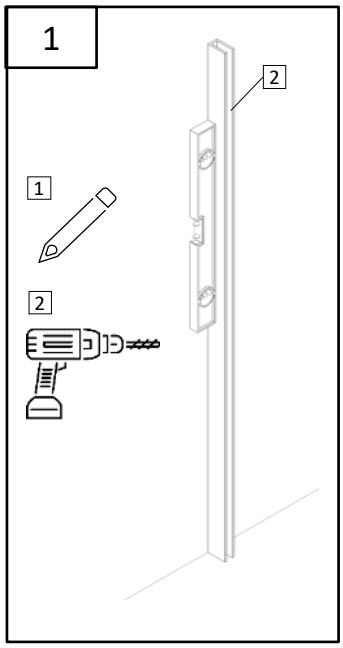
1
2
1
2

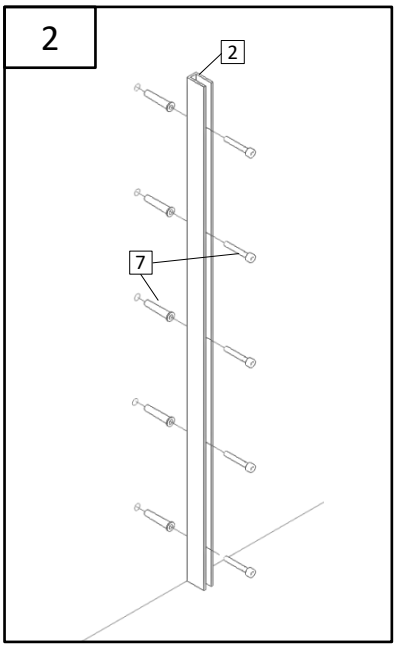
2
7

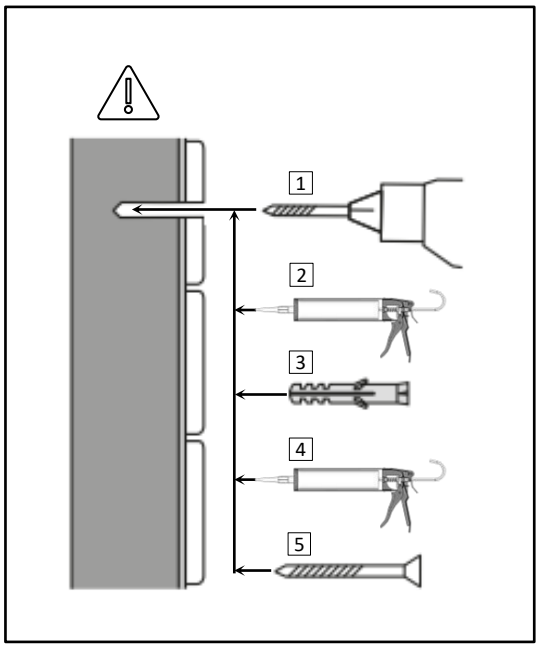
1
2
3
4
5

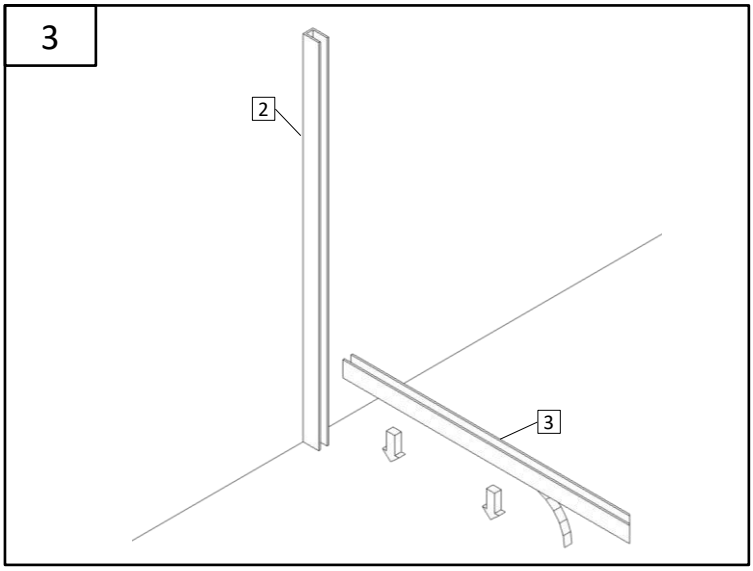
3
2
3

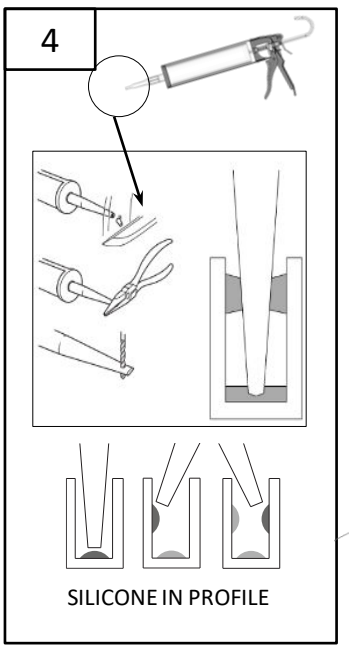
4
SILICONE IN PROFILE

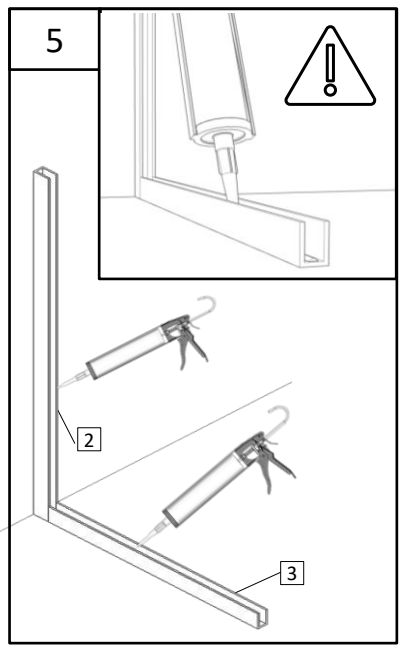
5
2
3

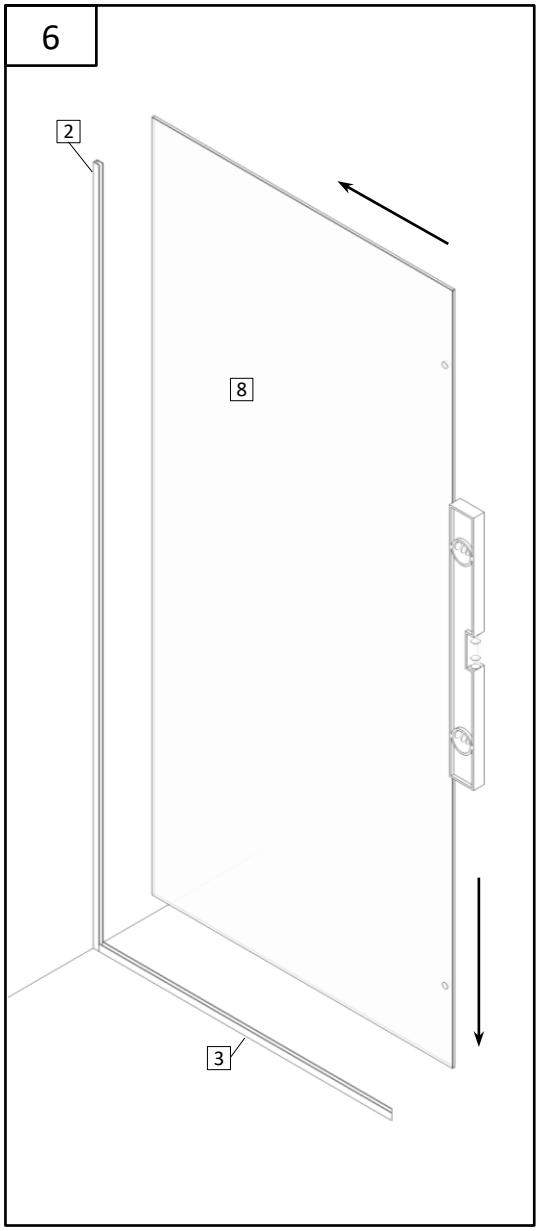
6
2
8
3

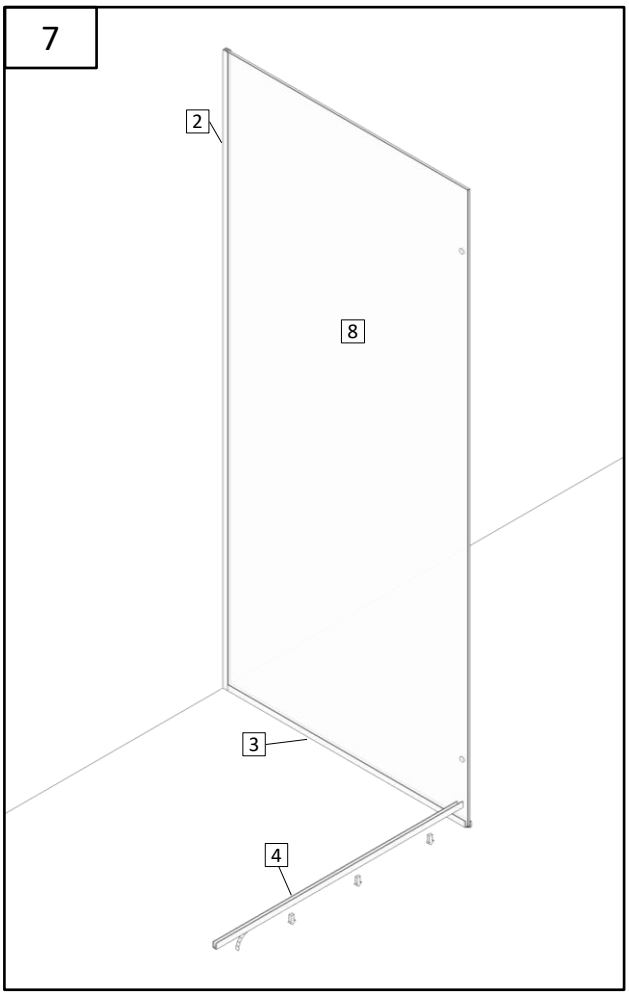
7
2
8
3
4

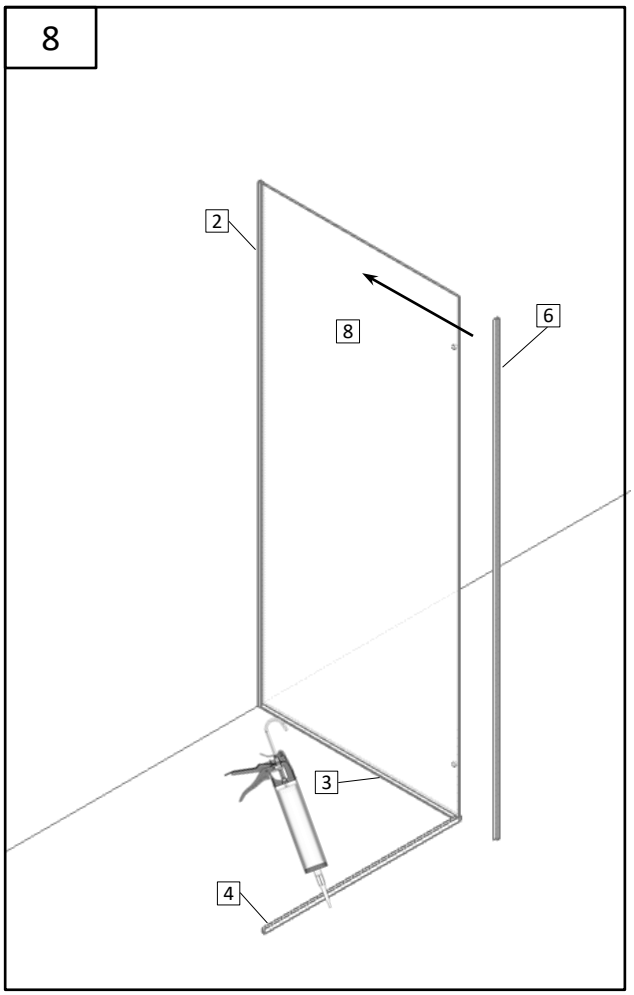
8
2
8
6
3
4

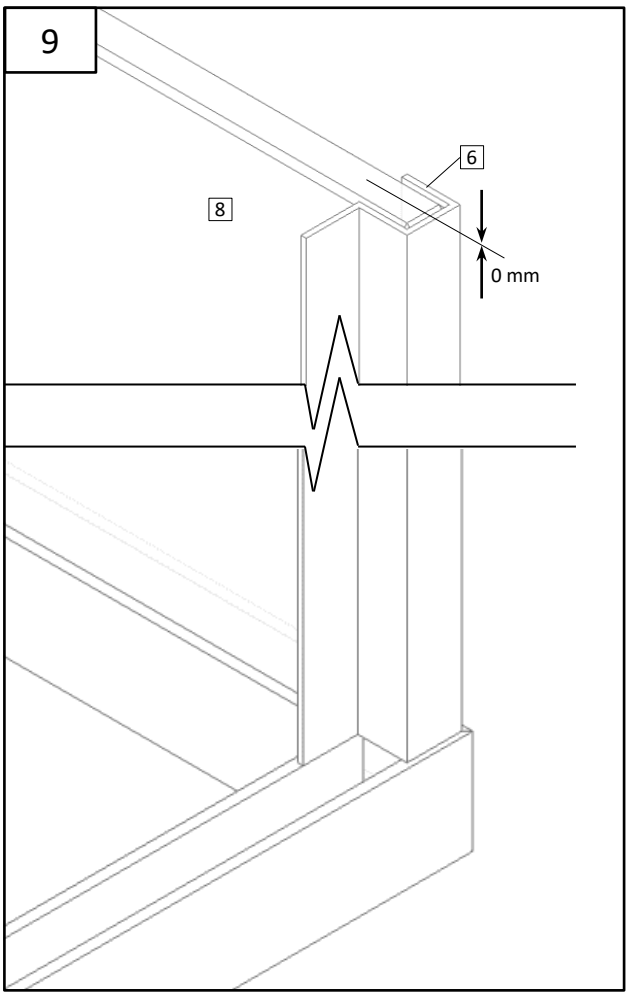
9
6
8
0 mm

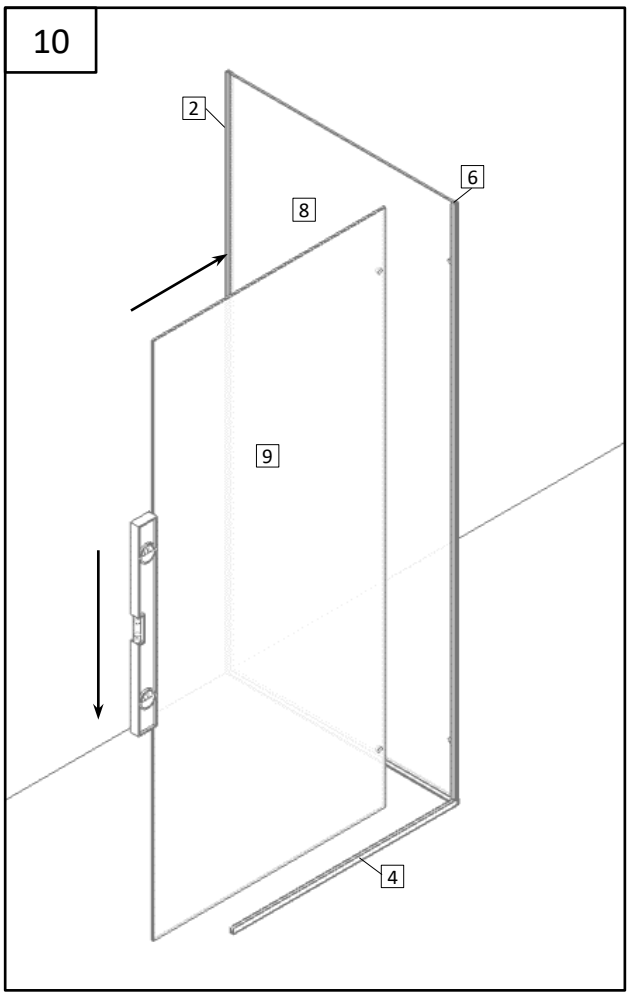
10
2
6
8
9
4

11

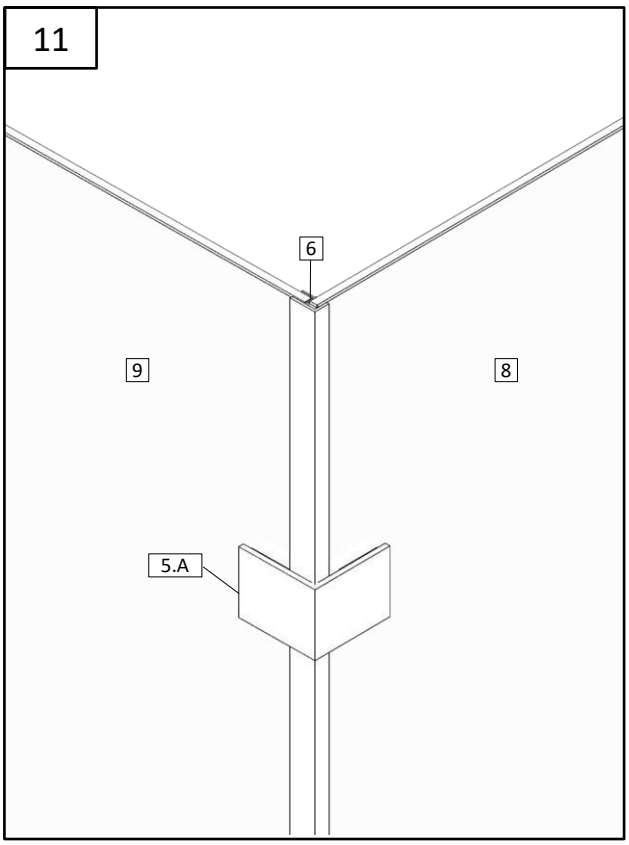

12

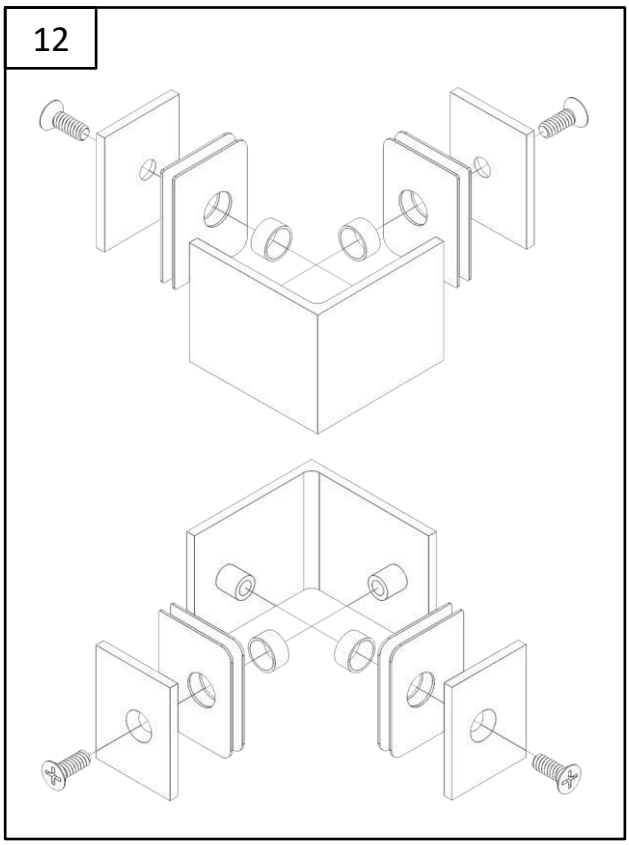

13

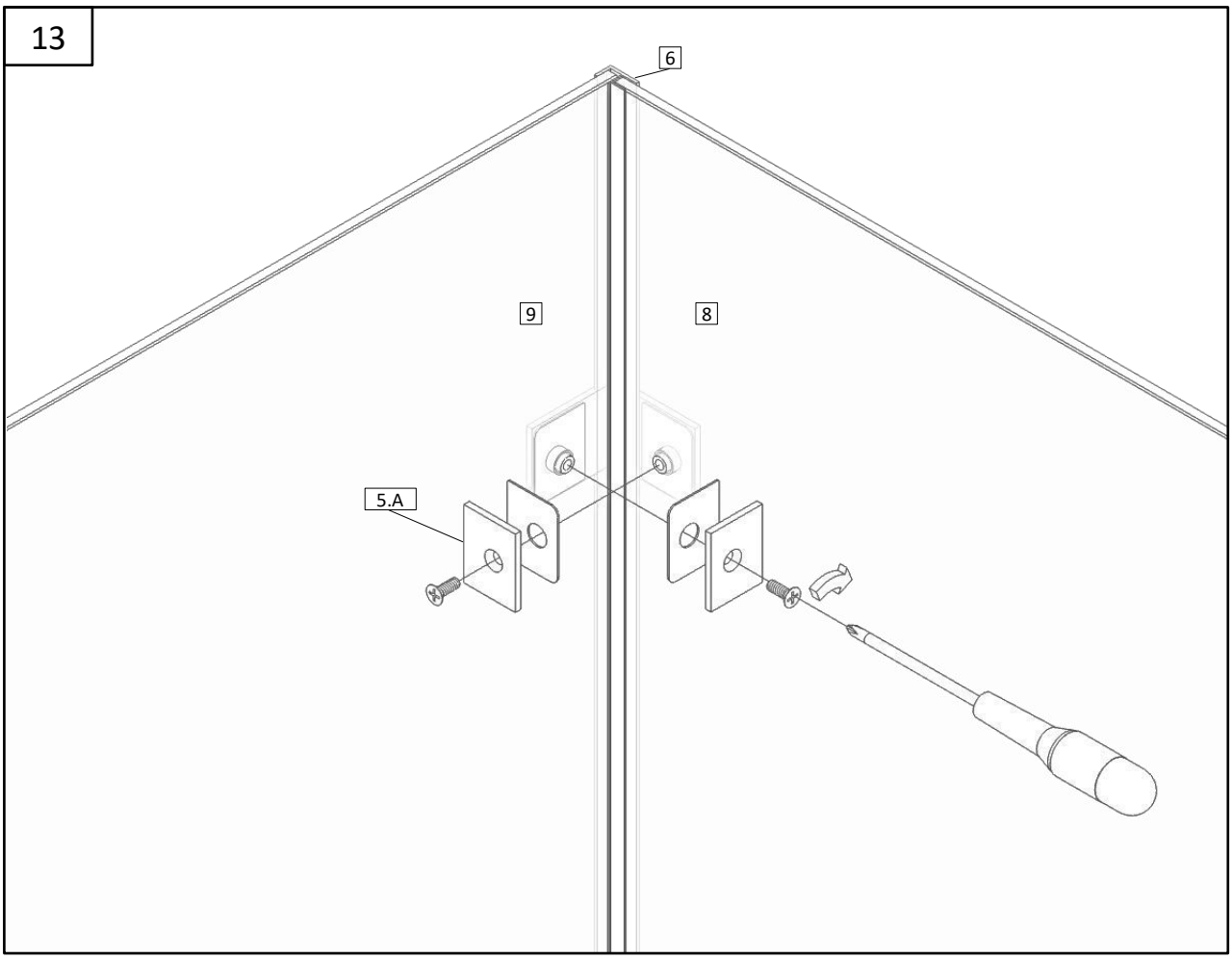

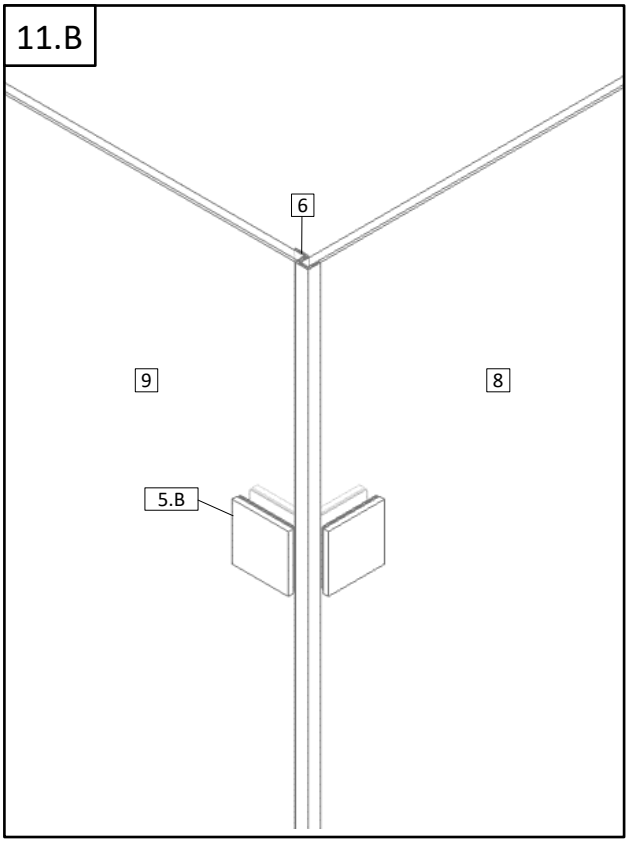
11.B
6
9
8
5.B

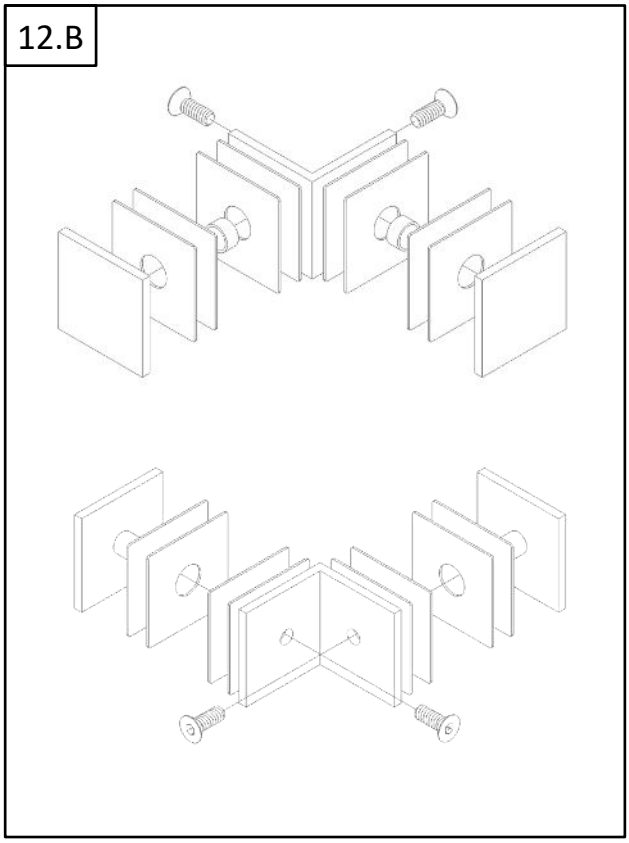
12.B

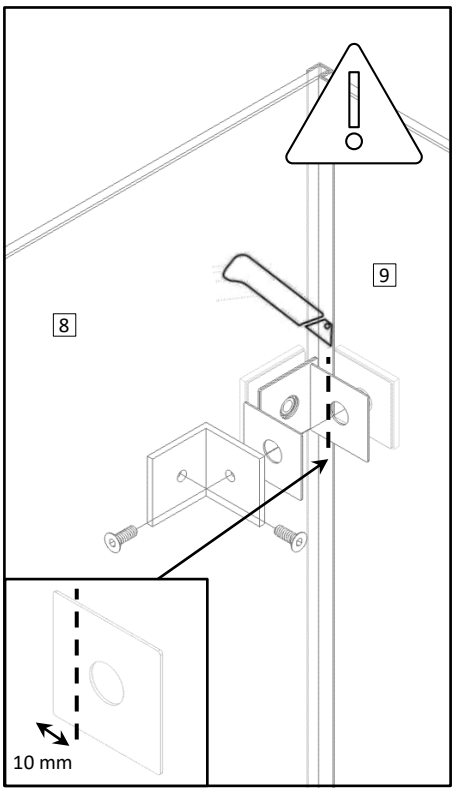
8
9
10 mm

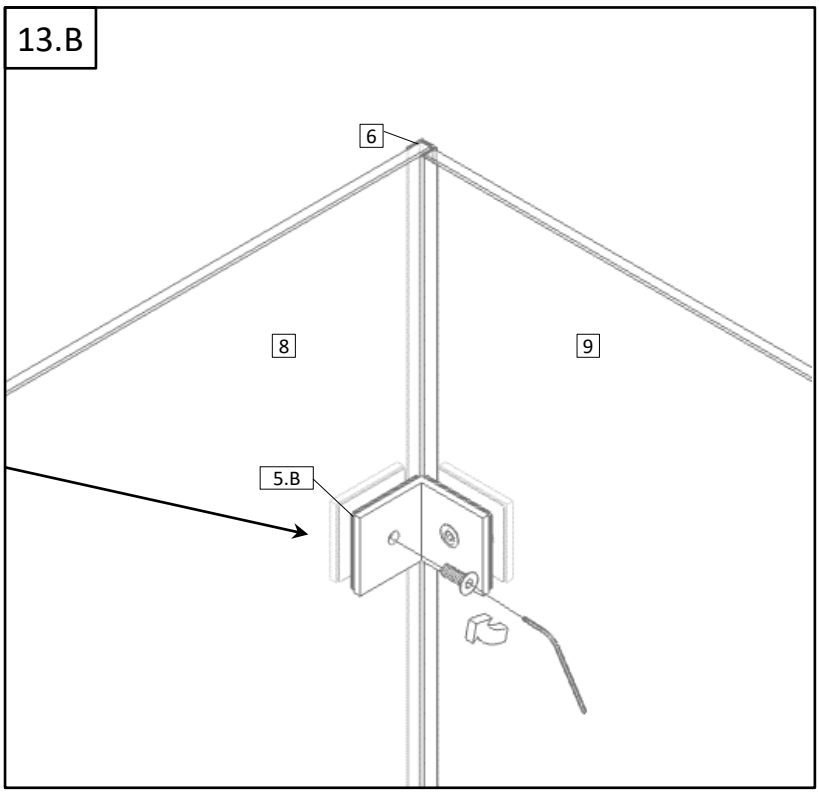
13.B
6
8
9
5.B

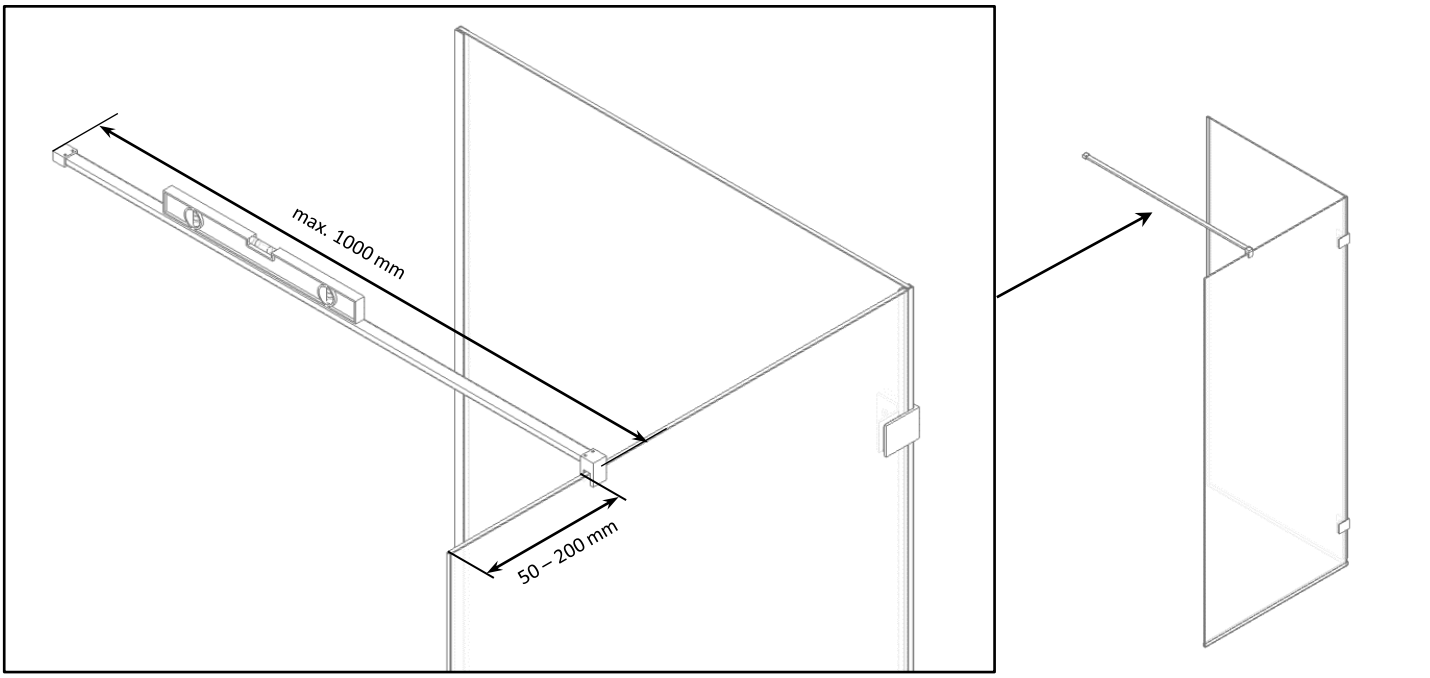
max. 1000 mm
50 – 200 mm

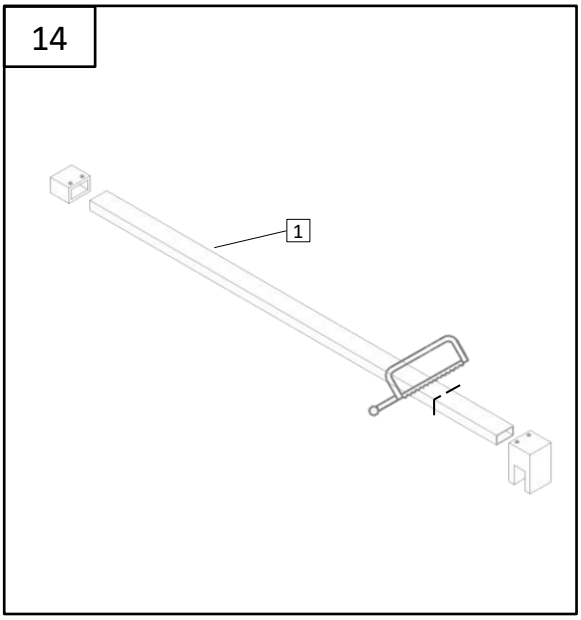
14
1

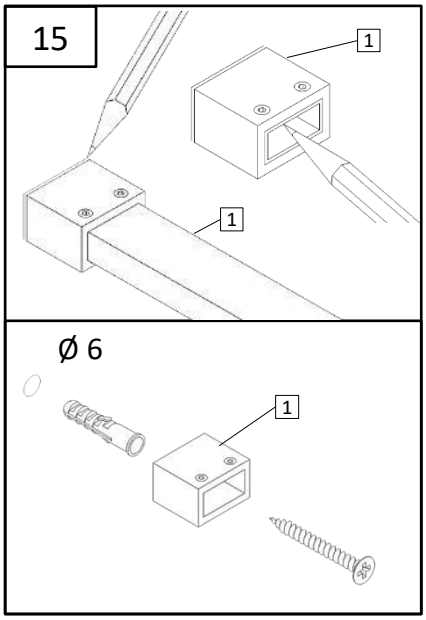
15
1
1
Ø 6
1

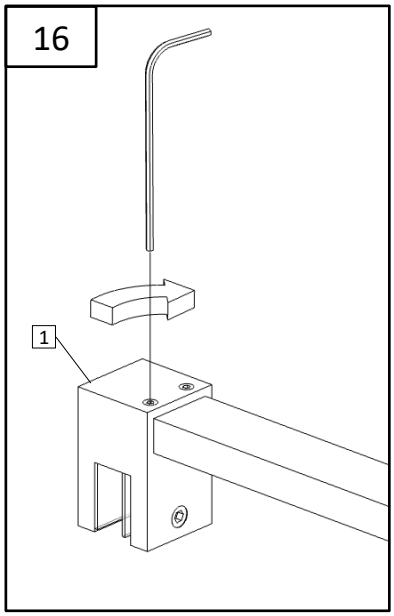
16
1

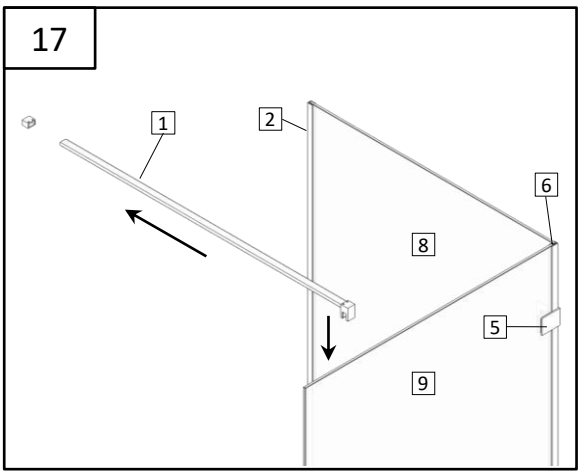
17
1
2
6
8
5
9

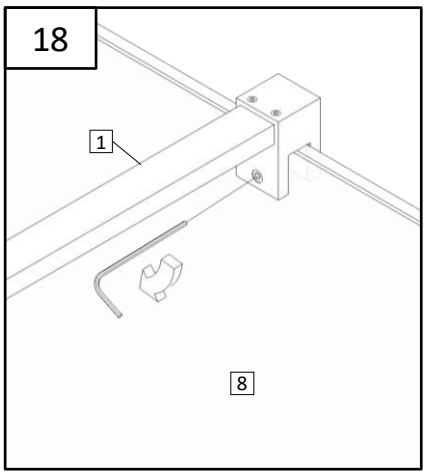
18
1
8

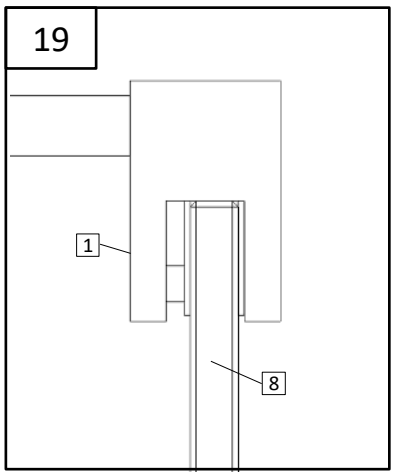
19
1
8

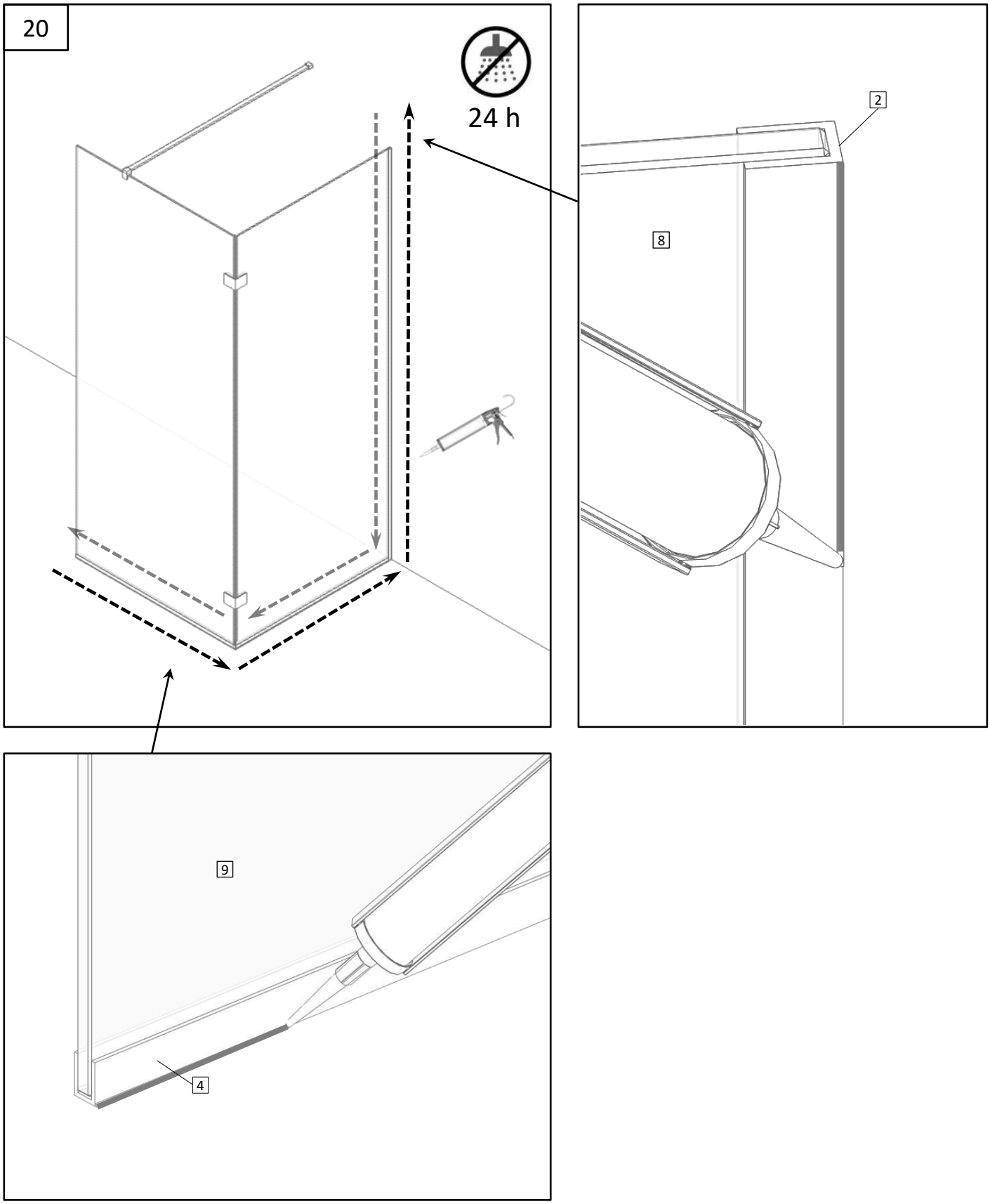
20
24 h
2
8
9
4